ARTITRAIL

Accesorios de Carrocerías

07/13

Somos una empresa joven y dinámica, con la particularidad que a nuestro equipo nos avalan decenas de años de experiencia a nivel internacional en el sector de los componentes para maquinaria agrícola e industrial.

Distribuimos grandes marcas destacadas por su compromiso con la calidad y los productos bien hechos. Cilindros telescópicos Di NATALE BERTELLI, ejes FAD y AGRISTEFEN, coronas y rodetes LA LEONESSA, bombas y centrales OMFB, enganches ORLANDI, apoyos SIMOL,...Todos nuestros productos están fabricados para cumplir con los usos y prestaciones más exigentes.

Nuestro trabajo está orientado a fidelizar a nuestros clientes, para ello estamos comprometidos con ofrecerles seguridad, calidad, servicio y buscar todas las soluciones que necesiten. Invertimos todos nuestros recursos en disponer de una buena estructura, medios productivos y un amplio stock permanente para dar el mejor y más esmerado servicio.

Les presentamos a continuación el nuevo catálogo general en el que hemos intentado ofrecer una visión lo más amplia posible de la gama de productos que disponemos, así como información técnica, de uso y montaje. Este catálogo está también a su disposición permanentemente actualizado en nuestra página web: www.artitrail.com

Con el deseo de poder contar con su confianza en el futuro y con nuestro compromiso de dedicar todo nuestro esfuerzo para convertirnos en sus permanentes colaboradores, quedamos a su entera disposición.

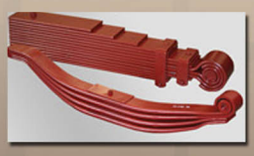

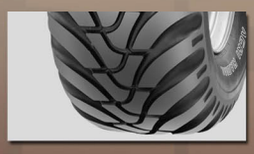

Indice

Cierres laterales 1
Cierres y uñas traseros forjados 3
Cierres de gancho 4
Cierres de bulón 5
Cierres de anilla regulable 6
Cierres y uñas de chapa 9
Cierres de cajón 14
Cierres de falleba 15
Cerrojos con muelle 17
Cierres de aluminio 19
Machos, hembras y cerrojos 20
Accesorios para contenedores y basculantes 27
Bisagras completas 31
Bisagras de chapa 34
Bisagras de libro 37
Ganchos y precintos 40
Anillas 43
Pilares cónicos y uñas 44
Tornos tensores 47
Soportes de chasis 48
Retenedores de puerta 49
Soportes de aleta 50
Escaleras 51
Soportes de rueda 53
Sistemas de carga 54
Topes de goma 56
Varios carrocería y efectos navales 57
Accesorios agrícolas 60

CIERRES LATERALES

MANILLA ROSCADA

T-1	ACC008
T-16	ACC016

MANILLA ROSCADA

T-2	ACC010
T-20	ACC017

TORNILLO

TOR-1	ACC018

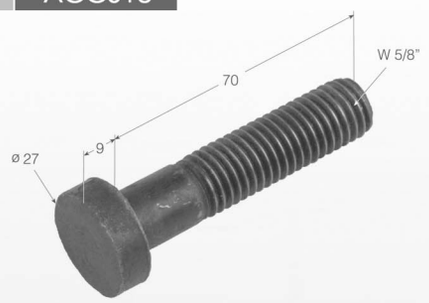

TORNILLO

TOR-2	ACC019

MANILLA ROSCADA

T-3	ACC012

MANILLA ROSCADA

T-4	ACC014

TORNILLO

TOR-3	ACC020

TORNILLO

TOR-4	ACC021

CIERRES LATERALES

CIERRE ALEMÁN PEQUEÑO

T-6	ACC024
T-6S	ACC025

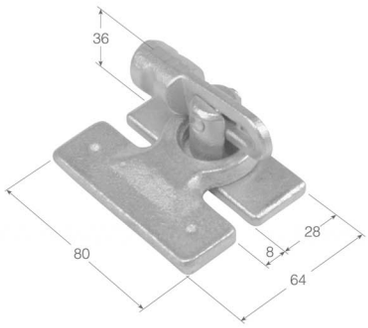

CIERRE DE MUELLE PEQUEÑO

T-9	ACC027

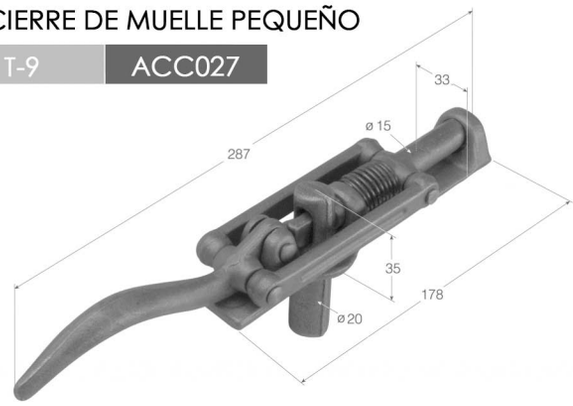

CIERRE ALEMÁN GRANDE

T-5	ACC022
T-5S	ACC023

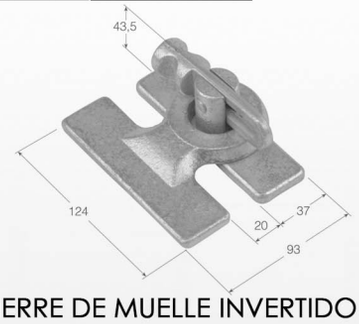

CIERRE DE MUELLE GRANDE

T-8	ACC026

CIERRE DE MUELLE INVERTIDO

T-10	ACC028

CIERRE DE MUELLE INVERTIDO

T-10.2	ACC473

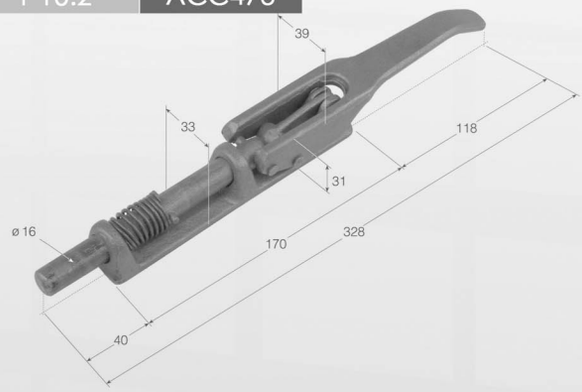

CIERRES Y UÑAS TRASEROS FORJADOS

CIERRE CATALÁN GRANDE

C-2	ACC032

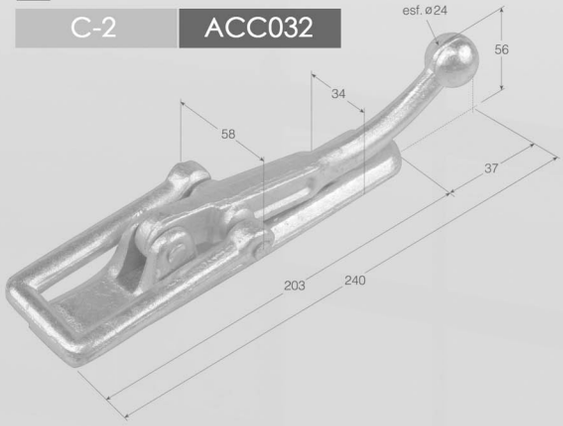

CIERRE CATALÁN GRANDE MANGO ABIERTO

C-12	ACC038
C-12S	ACC039

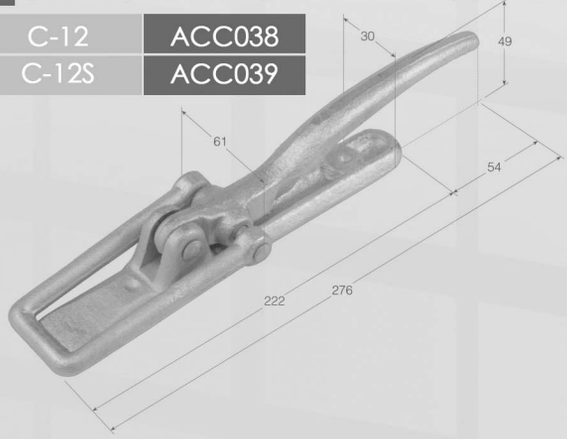

CIERRES Y UÑAS TRASEROS FORJADOS

CIERRE CATALÁN MEDIANO

C-3	ACC034
C-3S	ACC035

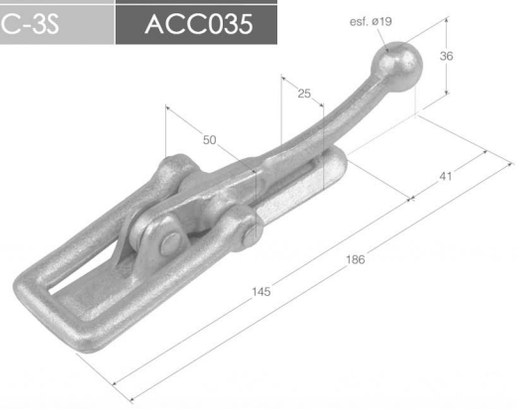

CIERRE CATALÁN PEQUEÑO

C-4	ACC036
C-4S	ACC037

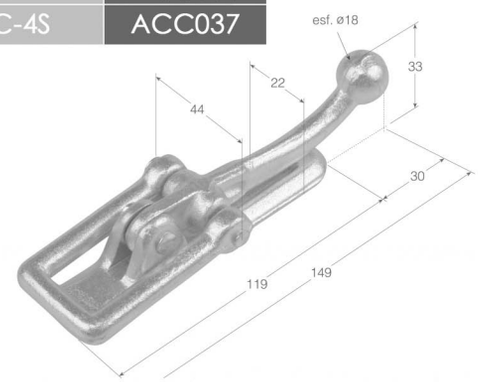

CIERRE CATALÁN MEDIANO MANGO ABIERTO

C-13	ACC040
C-13S	ACC041

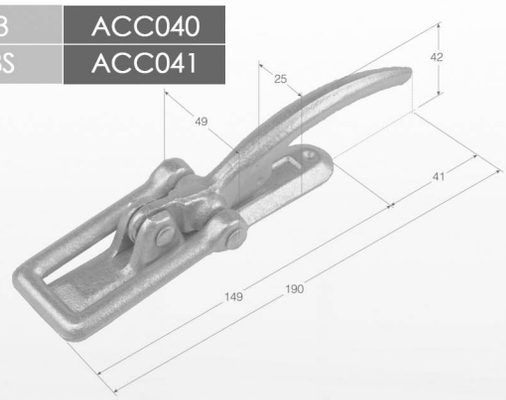

CIERRE CATALÁN PEQUEÑO MANGO ABIERTO

C-14	ACC042
C-14S	ACC043

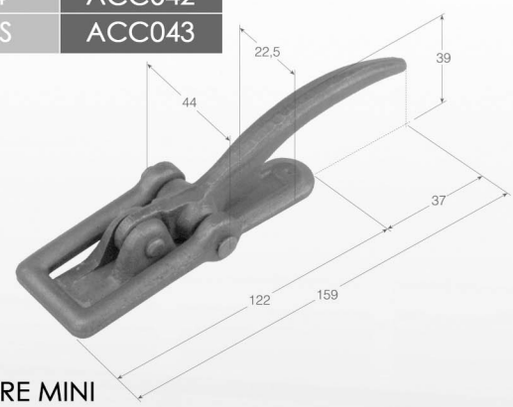

CIERRE CON SEGURO GRANDE

C-8	ACC048
C-8S	ACC049

CIERRE MINI

C-5	ACC044

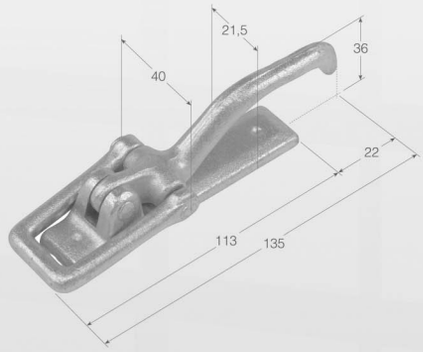

CIERRE CON SEGURO MEDIANO

C-9	ACC050
C-9S	ACC051

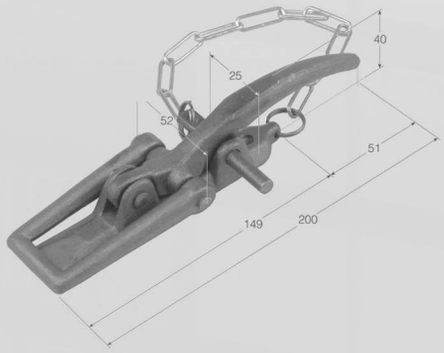

CIERRE SEMIGIGANTE

C-7	ACC046

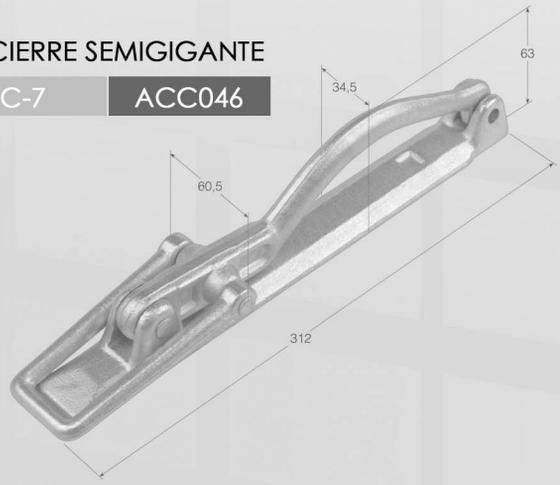

UÑA FIJA GRANDE

U-2	ACC053
U-2S	ACC054

UÑA FIJA MEDIANA

U-3	ACC055
U-3S	ACC056

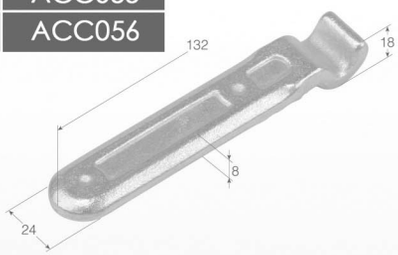

UÑA FIJA PEQUEÑA

U-4	AC057
U-4S	ACC058

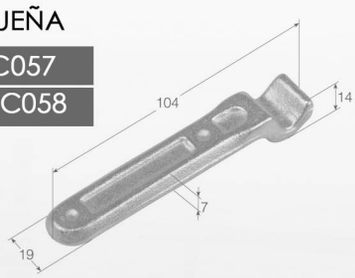

UÑA ARTICULADA MEDIA

U-6	ACC059
U-6S	ACC060

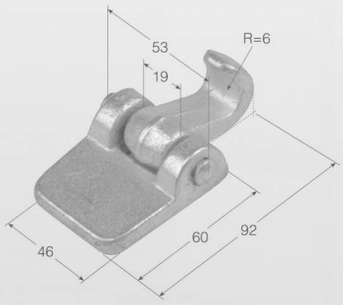

UÑA ARTICULADA CORTA

U-7	ACC061
U-7S	ACC062

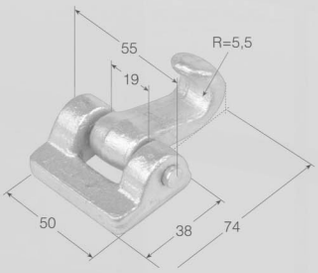

UÑA ARTICULADA REFORZADA

U-8	AC063
U-8S	ACC064

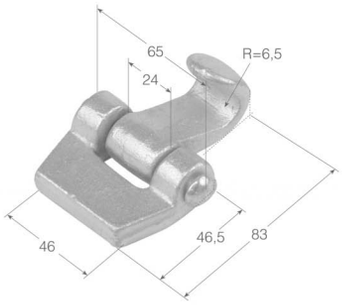

UÑA ARTICULADA CIERRE MEDIANO

U-9	ACC065
U-9S	ACC066

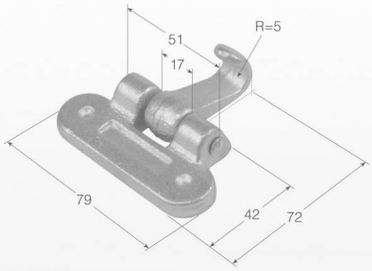

CIERRES DE GANCHO

CIERRE DE PICO GRANDE

CP-1D	ACC029D
CP-1I	ACC029I

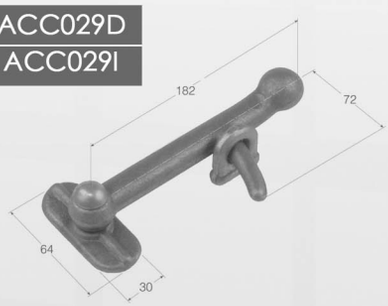

CIERRE DE PICO MEDIANO

CP-2D	ACC030D
CP-2I	ACC030I

CIERRE DE PICO PEQUEÑO

CP-3D	ACC031D
CP-3I	ACC031I

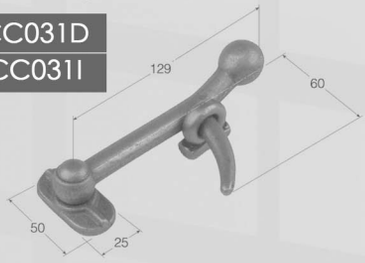

CIERRES DE GANCHO

CIERRE DE GANCHO CON PULSADOR

CBL-5D	ACC364
CBL-5I	ACC365

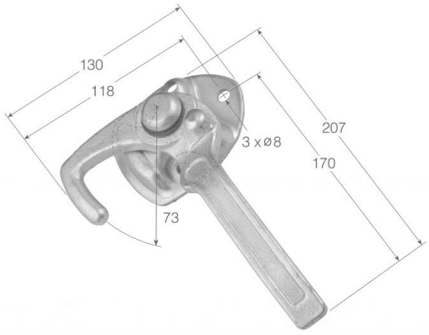

CIERRE LATERAL ABATIBLE CON BULÓN

CBL-10	ACC116
CBL-15	ACC115

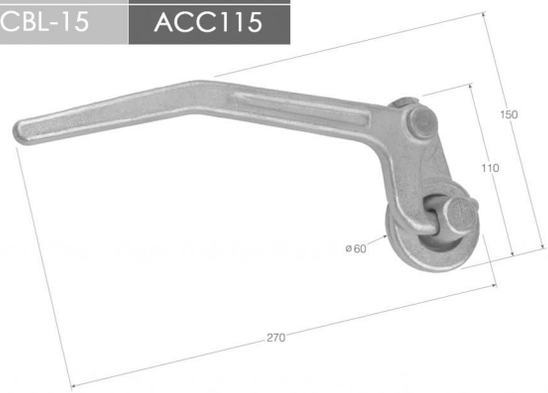

UÑA DEL CIERRE DE GANCHO CON PULSADOR

UBL-5	ACC366

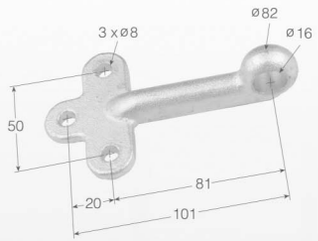

CIERRE LATERAL ABATIBLE CON UÑA

CBL-2D	ACC118
CBL-2I	ACC117

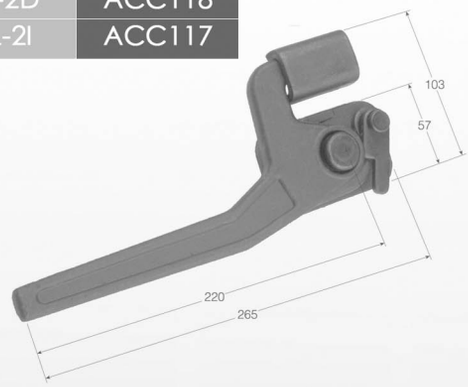

CIERRES DE BULÓN

CIERRE BASCULANTE SUPERIOR

CB-10	ACC110

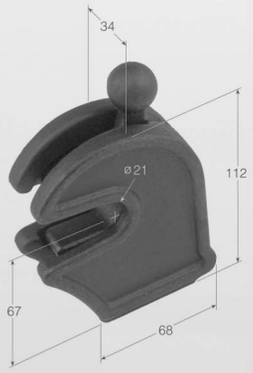

CIERRE BASCULANTE SUPERIOR

CB-30	AC112

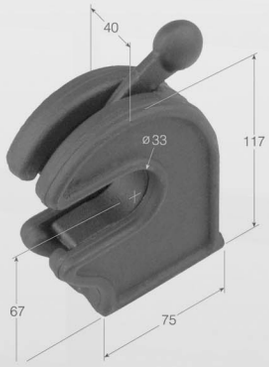

MACHO DEL CIERRE 0430

UB-10	ACC111

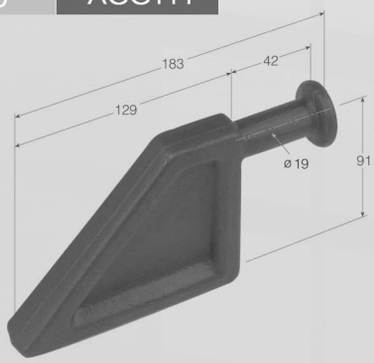

MACHO DEL CIERRE 0432

UB-30	ACC354

CIERRES DE BULÓN

BISAGRA CON APERTURA SUPERIOR DERECHA	C-20D
BISAGRA CON APERTURA SUPERIOR IZQUIERDA	C-20I
UÑA SUELTA DE BISAGRA CON APERTURA SUPERIOR DERECHA	UC-20
PASADOR SUELTO DE BISAGRA CON APERTURA SUPERIOR DERECHA	PC-20
MACHO SUELTO DE BISAGRA CON APERTURA SUPERIOR DERECHA	MC-20D
MACHO SUELTO DE BISAGRA CON APERTURA SUPERIOR IZQUIERDA	MC-20I

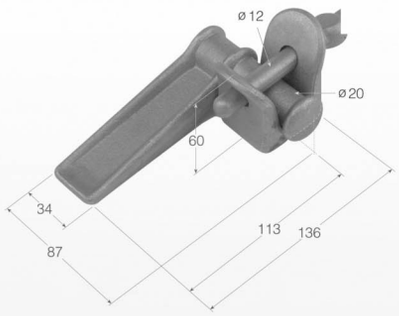

CIERRE CHAVETA PARA BULÓN

C-11

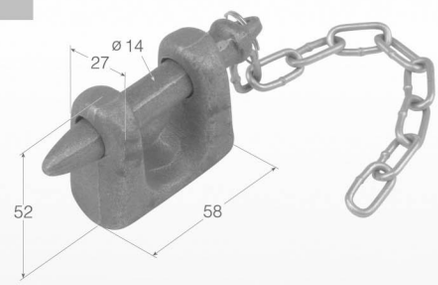

CIERRES DE ANILLA REGULABLE

CIERRE TRILATERAL

C-22 | ACC414

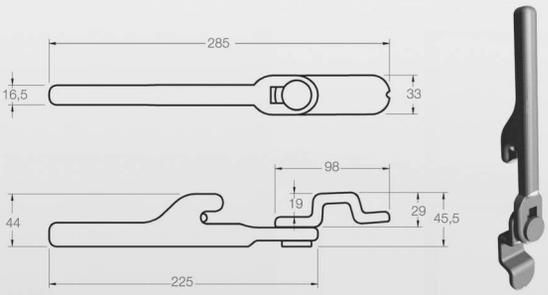

CIERRE DE ANILLA REGULABLE MANGO FORJADO

C-15

ACC204

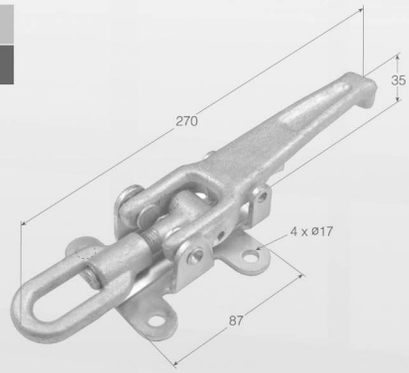

MACHO DE CIERRE TRILATERAL

M-22 | ACC415

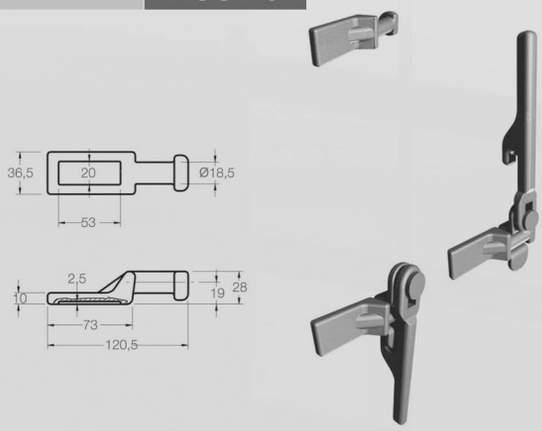

CIERRE DE ANILLA REGULABLE MANGO DE CHAPA

CH-30

ACC202

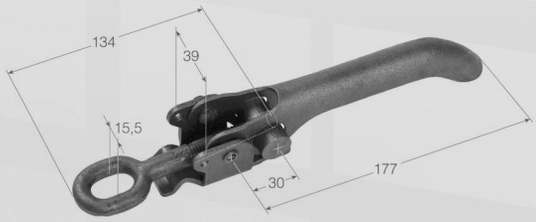

CIERRES DE ANILLA REGULABLE

UÑA DEL CIERRE DE ANILLA REGULABLE

U-30	ACC205

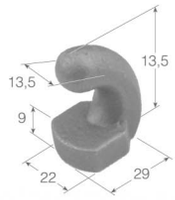

CIERRE DE ANILLA REGULABLE MANGO DE CHAPA

CH-42S
ACC452

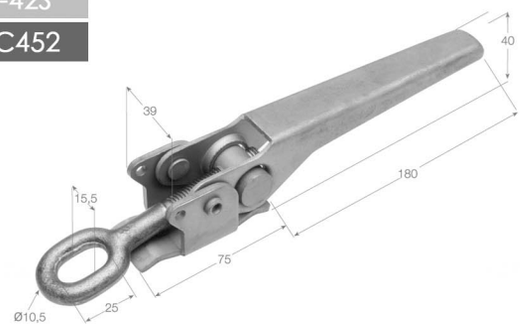

CIERRE DE ANILLA REGULABLE DE VARILLA CON UÑA INCLUIDA

CH-33	ACC325
CH-33 INOX	ACC327

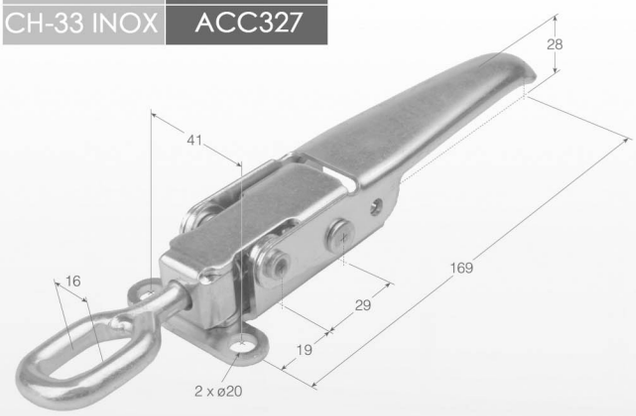

UÑA INCLUIDA CON EL CIERRE 0505

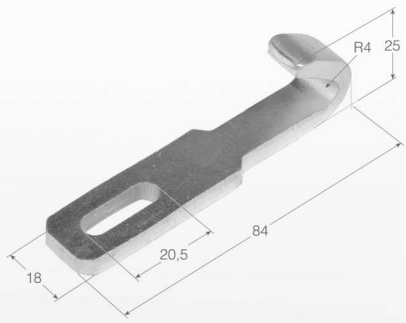

CIERRE EN T REGULABLE GRANDE

CH-35	ACC456
CH-35S	

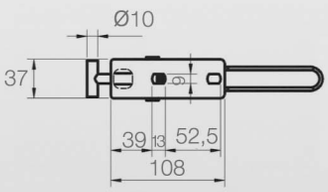

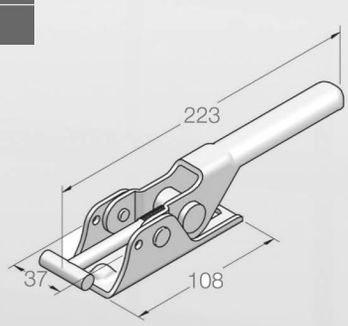

UÑA ATORNILLABLE PARA 0503

UH-35	ACC457
UH-35S	

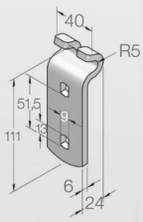

UÑA SOLDABLE PARA 0503

UH-35.2	ACC471

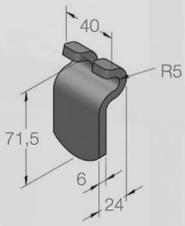

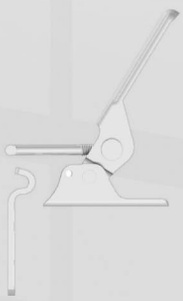

CIERRE EN T REGULABLE PEQUEÑO

CH-32	ACC387
CH-32S	ACC469

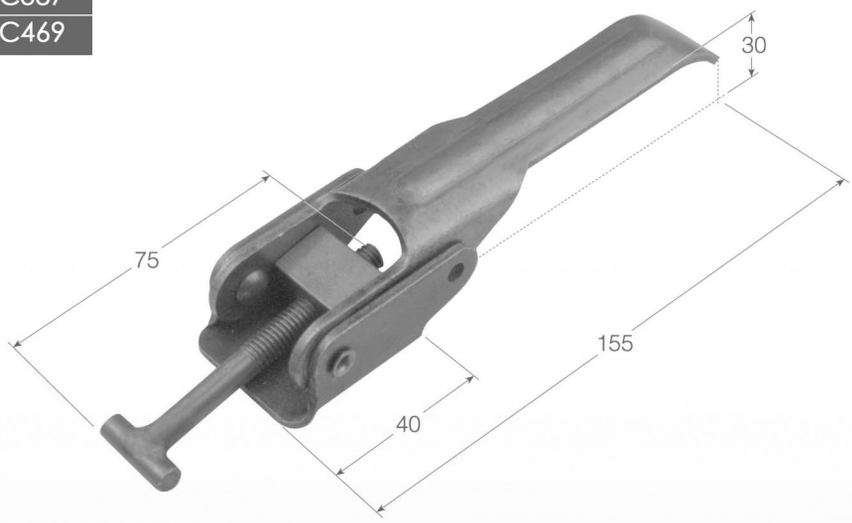

UÑA RECTA DEL CIERRE EN T PEQUEÑO

UH-32	ACC388
UH-32S	ACC470

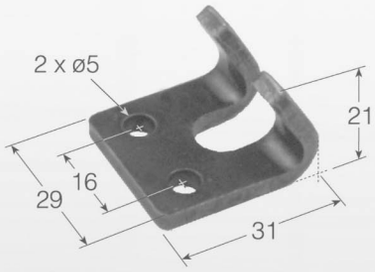

UÑA ACODADA DEL CIERRE EN T PEQUEÑO

UH-32B	
UH-32BS	ACC399

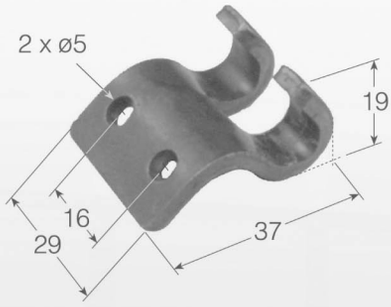

CIERRE DE ANILLA REGULABLE DE VARILLA PEQUEÑO

CH-31S	ACC203

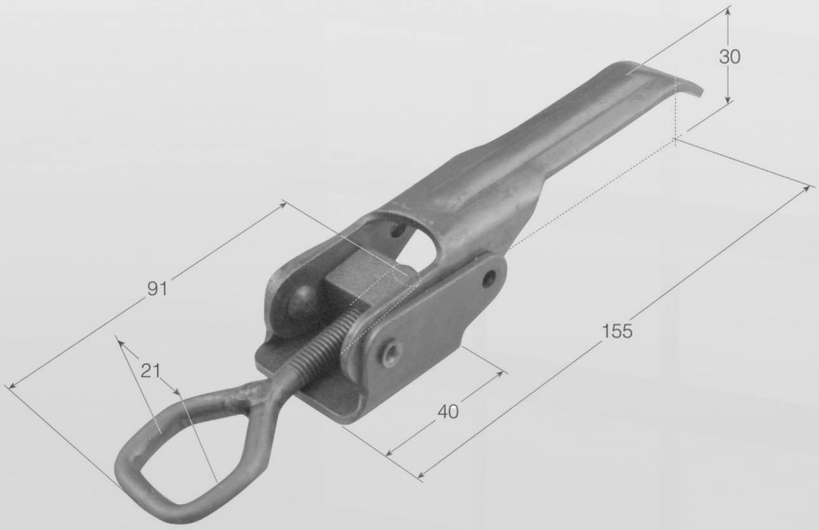

UÑA DEL CIERRE DE ANILLA REGULABLE PEQUEÑO

UH-31S	ACC363

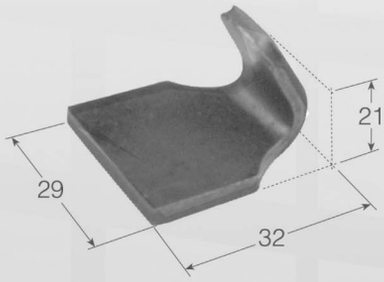

CIERRE ESTAMPADO PARA CANDADO

CH-10	ACC192

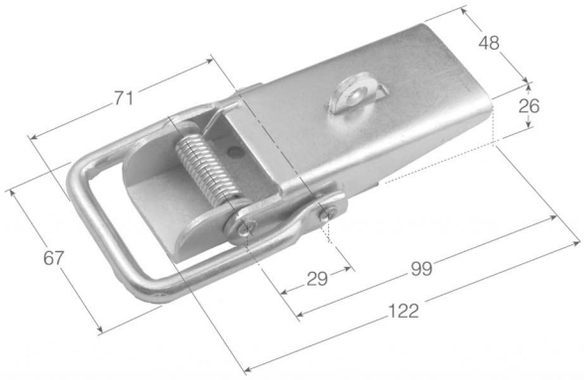

UÑA DEL CIERRE ESTAMPADO 4 AGUJEROS

UH-10	ACC194

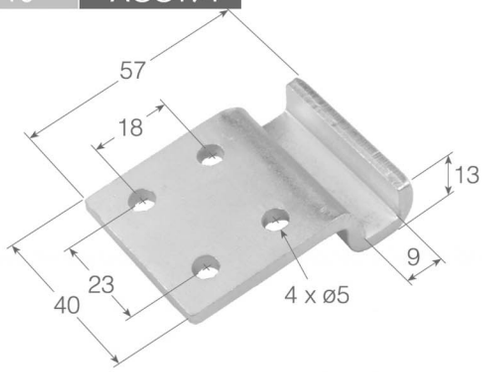

CIERRE ESTAMPADO MANGO LISO

CH-10.2	ACC193

UÑA DEL CIERRE ESTAMPADO 2 AGUJEROS

UH-11	ACC326

CIERRE ESTAMPADO PEQUEÑO SIN CERRADURA

CH-21	ACC199

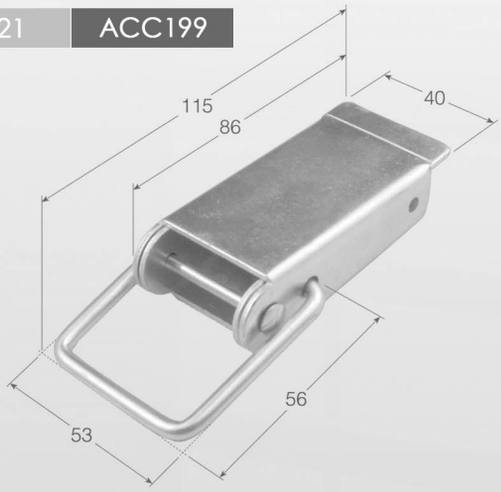

UÑA ACODADA LARGA DE CIERRES 0520, 0521, 0522

UH-13	ACC201

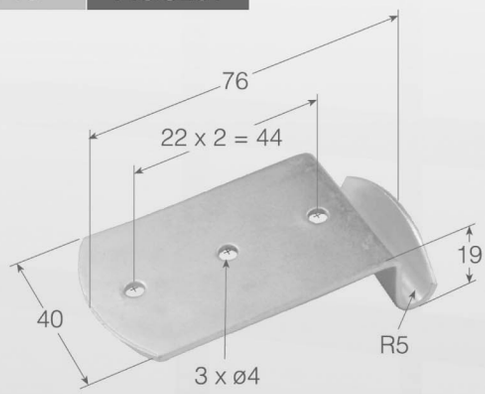

CIERRE ESTAMPADO PEQUEÑO CON CERRADURA

CH-13.2	ACC002
CH-13	ACC200

UÑA RECTA CORTA DE CIERRES 0520 0521 0522

UH-12	ACC003

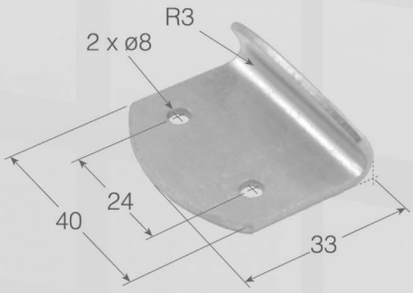

CIERRE ESTAMPADO LARGO CON SEGURO

CH-34	ACC512

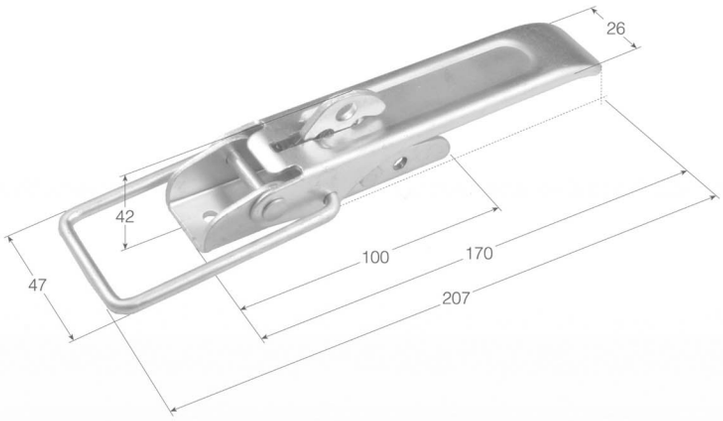

UÑA DEL CIERRE 0525

UH-34	ACC513

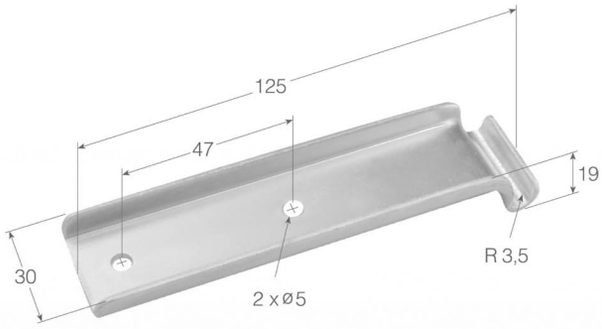

CIERRE ESTAMPADO DE HORQUILLA CORTA

CH-14	ACC195

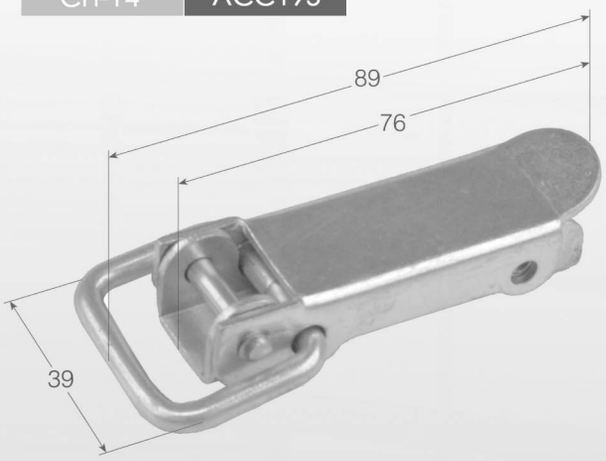

UÑA ACODADA ESTAMPADA

UH-15	ACC198

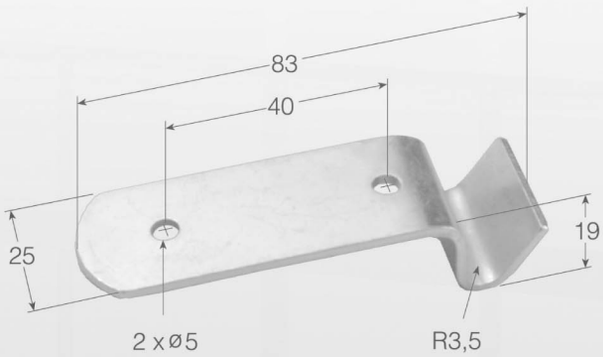

CIERRE ESTAMPADO DE HORQUILLA LARGA PARA CANDADO

CH-15	ACC196

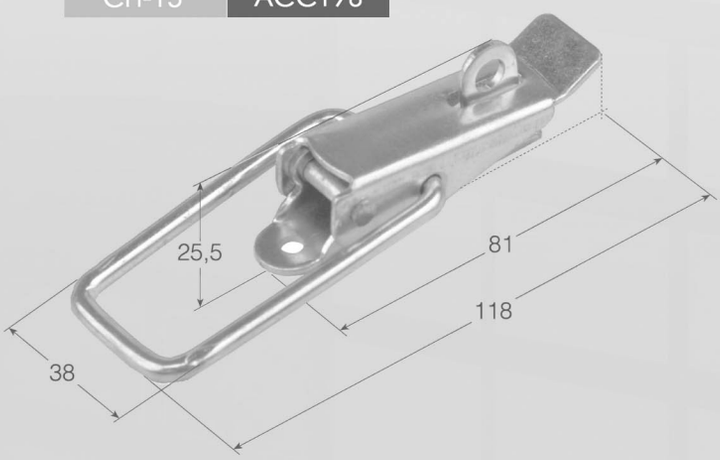

UÑA RECTA ESTAMPADA

UH-14	ACC197

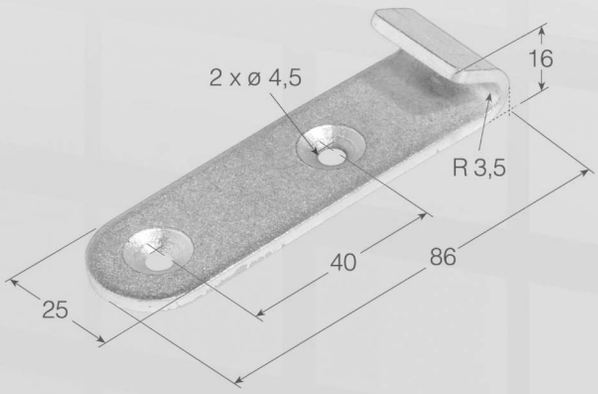

CIERRE ESTAMPADO PARA CANDADO

CH-17

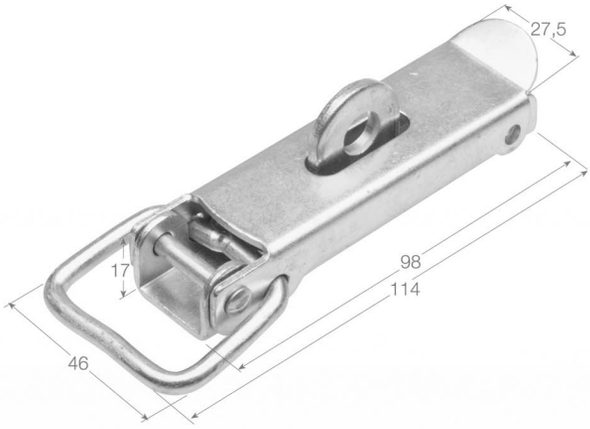

CIERRE DE PRESIÓN DERECHO

T-7D | ACC382

UÑA RECTA CORTA ESTAMPADA

UH-14.2

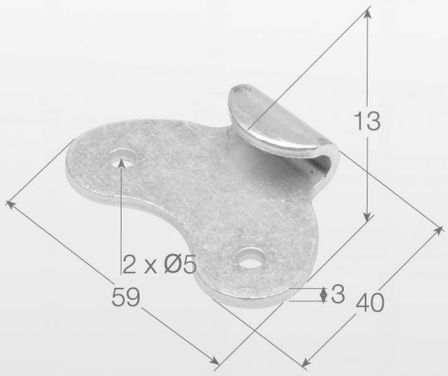

CIERRE DE PRESIÓN IZQUIERDO

T-7I | ACC383

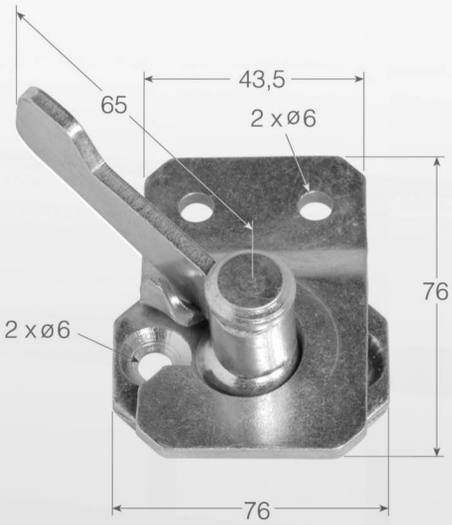

CIERRE ESTAMPADO MINI PARA CANDADO CON UÑA

CH-16 | ACC400

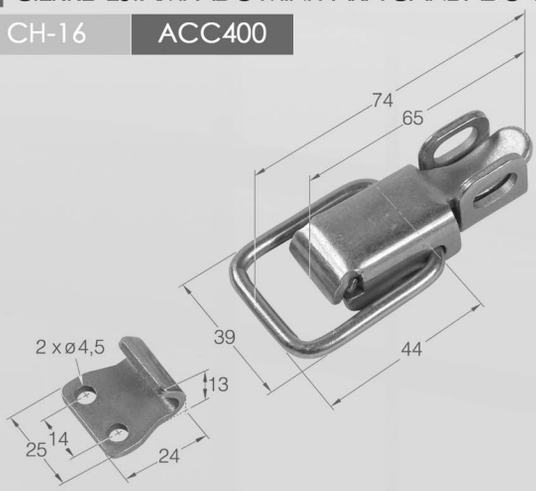

CIERRE BASCULANTE ATORNILLABLE EJE M-12

M-12X25

CIERRE TIPO PESCA CON UÑA

CH-20 | ACC206

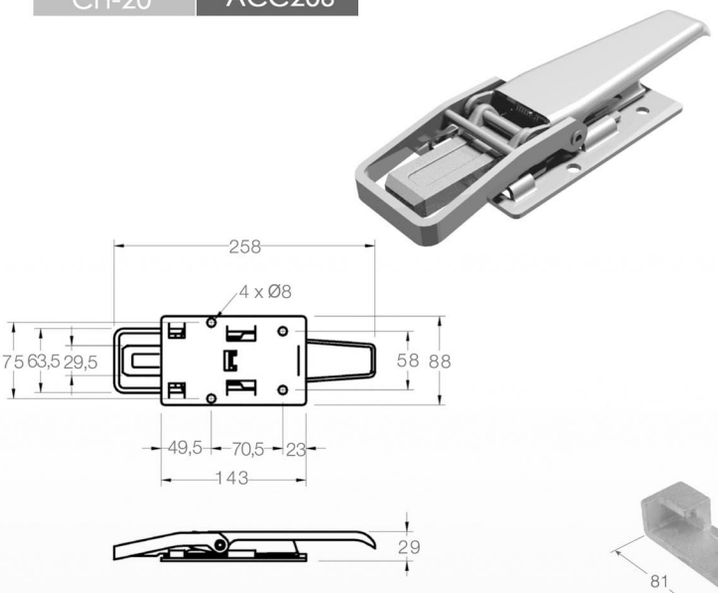

CIERRE EMPOTRABLE EN T CON SEGURO Y UÑA

C-16 | ACC293

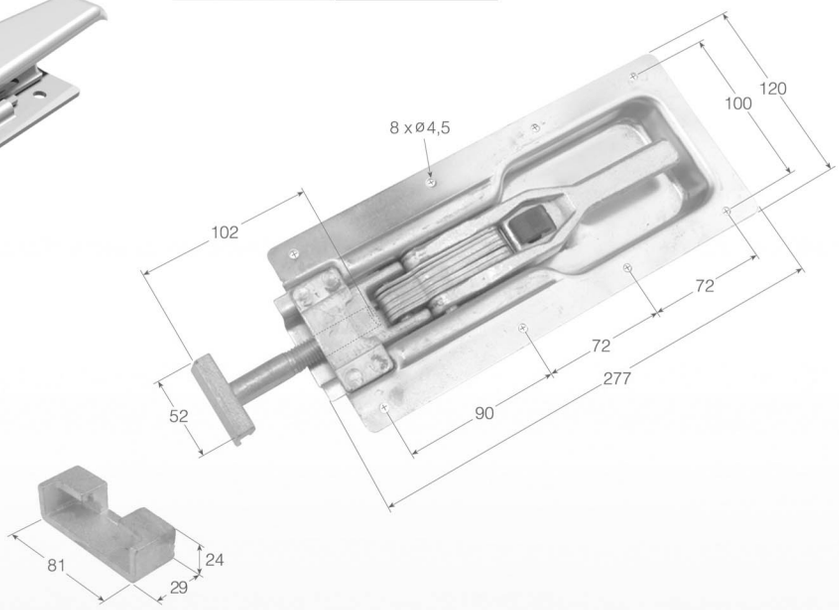

UÑA DEL CIERRE TIPO PESCA PARA ATORNILLAR

UH-20.2 | ACC346

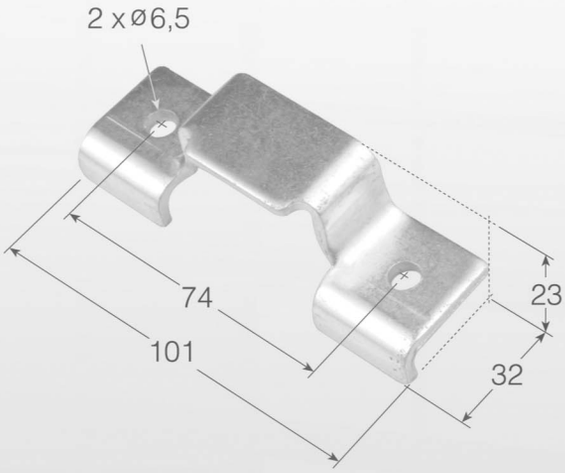

CIERRE DE BOTELLERO CON LLAVE

C-17 | ACC343

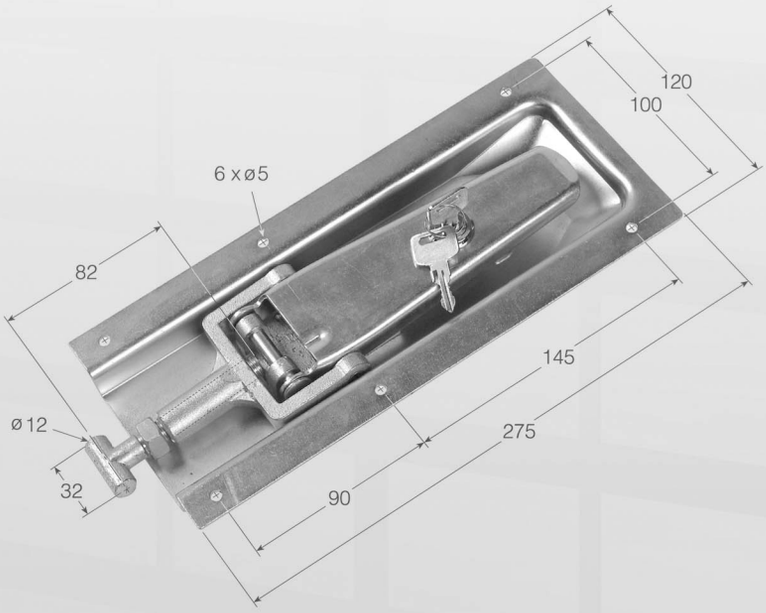

UÑA DEL CIERRE TIPO PESCA PARA SOLDAR

UH-20 | ACC390

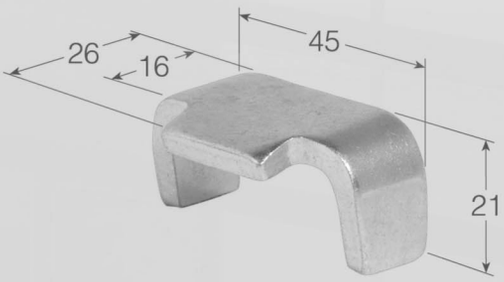

CIERRE EMPOTRABLE PESTILLO PLANO

C-18

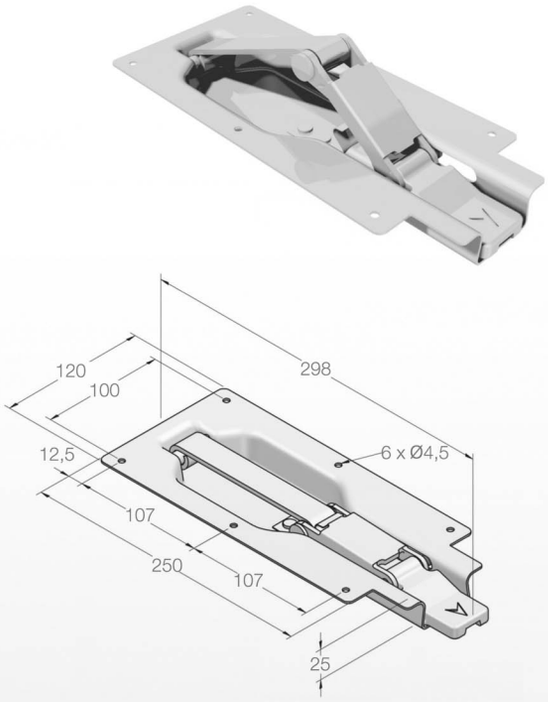

CIERRE DE CHAPA MEDIANO

CH-3 | ACC187

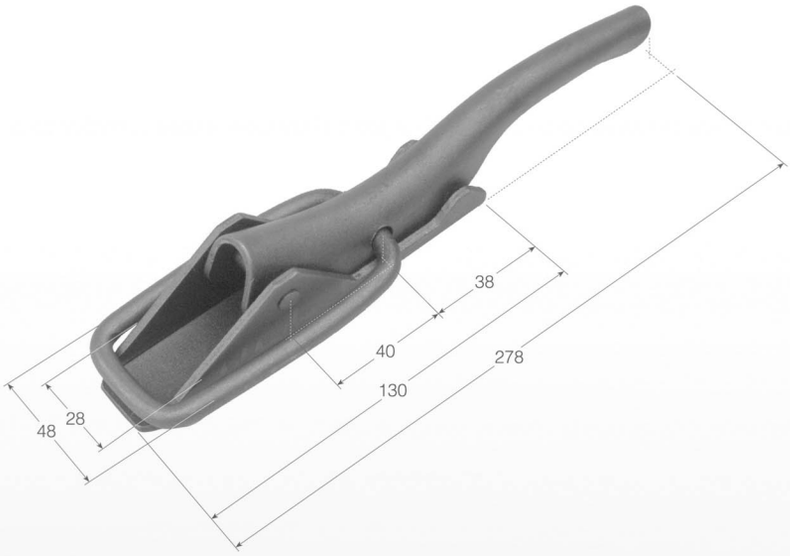

CIERRE DE CHAPA GRANDE CON SEGURO

CH-8 | ACC189

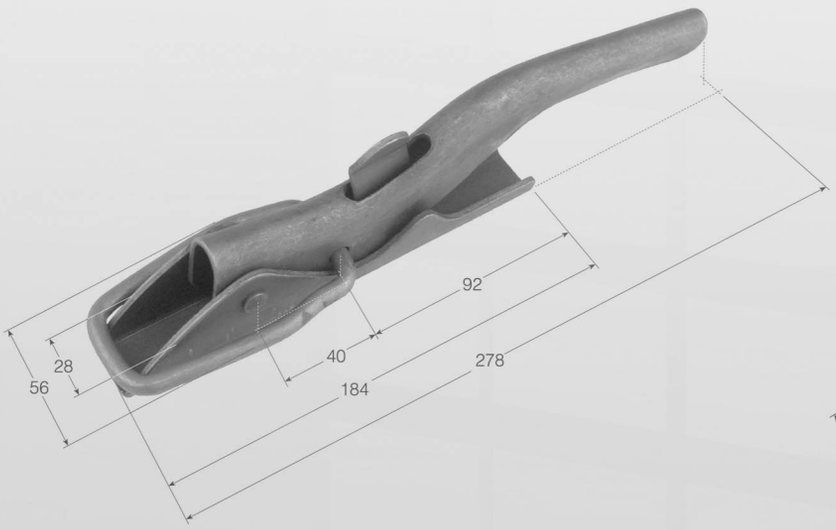

UÑA FIJA DE CIERRES 0560 Y 0561

UH-3/8 | ACC190

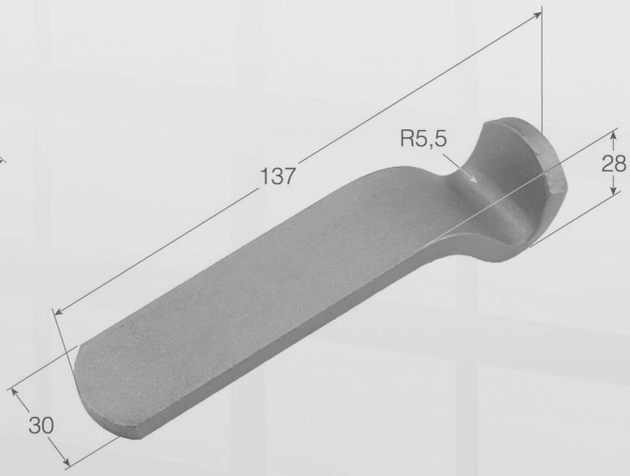

CIERRE DE CHAPA PEQUEÑO

CH-4	ACC188

UÑA FIJA DE CIERRE 0563

UH-4	ACC191

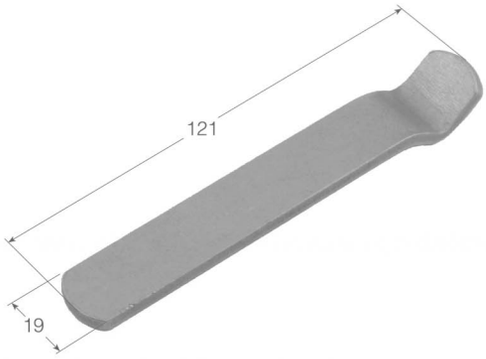

CIERRES DE CAJÓN

CIERRE DE CAJON DE 120 X 92

CC-3	ACC284
CC-3 INOX	ACC285

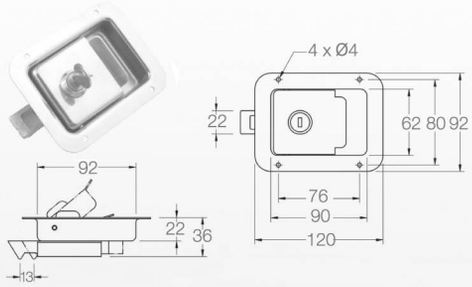

CIERRE DE CAJON DE 140 X 108

CC-2	ACC282
CC-2 INOX	ACC283

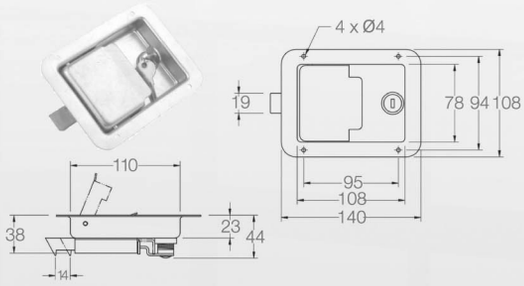

CIERRE DE CAJON DE 124 X 121

CC-1	ACC279
CC-1.2	
CC-1 INOX	ACC280
CC-1N	

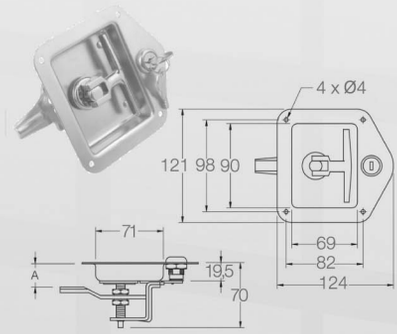

CIERRE DE CAJON DE 140 X 108 BOMBÍN EXTERIOR

CC-4 INOX

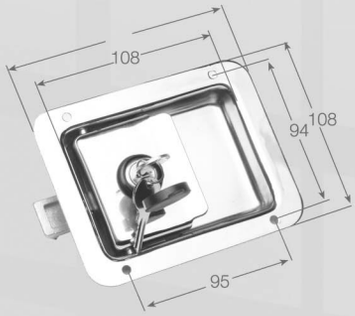

CIERRE DE FALLEBA TIPO CONTENEDOR

CF-1	ACC286
CF-1.2	ACC287

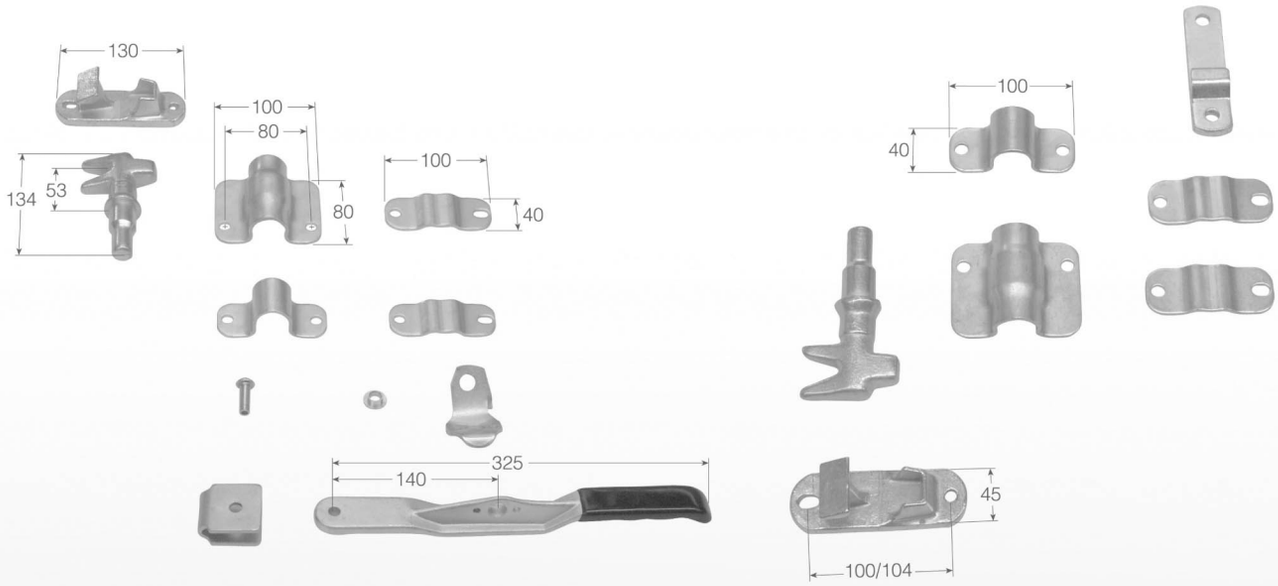

CIERRE DE FALLEBA PARA TUBO DE 20

CF-20	ACC475
CF-20.2	ACC451
CF-20.2 S/F	

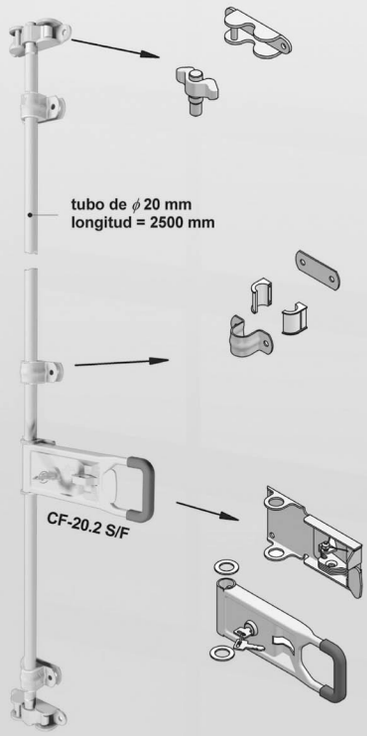

CIERRE DE FALLEBA PARA TUBO DE 25

CF-25	ACC510
CF-25.2	ACC511

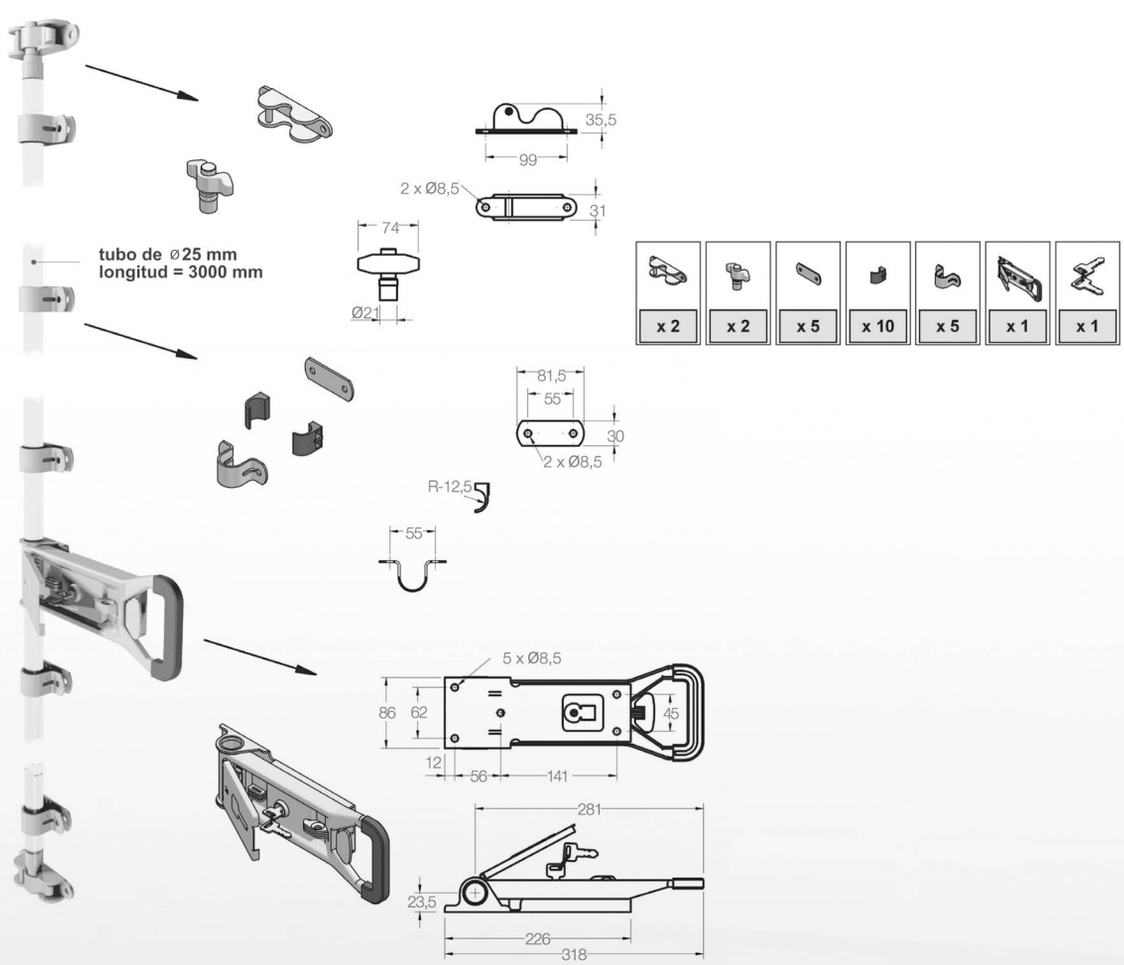

CIERRE DE FALLEBA CINCADO PARA TUBO DE 27

CF-27

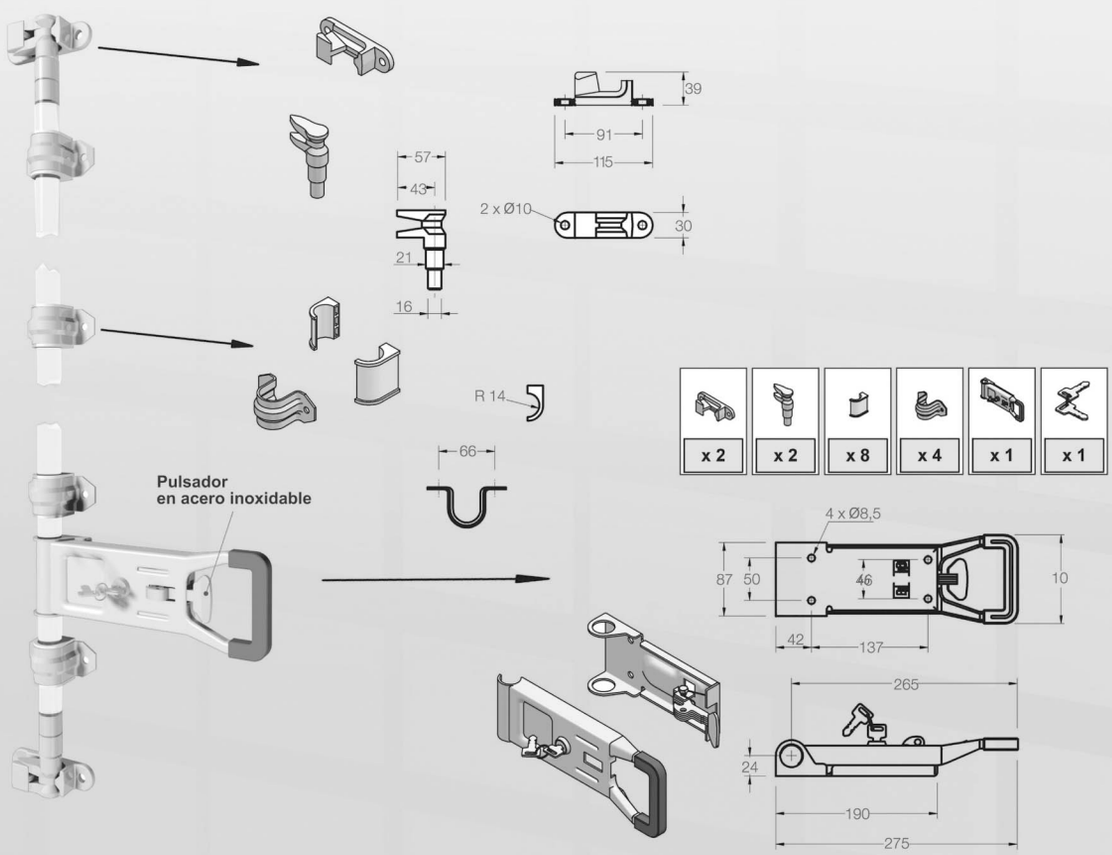

CIERRE DE FALLEBA PARA TUBO DE 18

CF-10 | ACC288

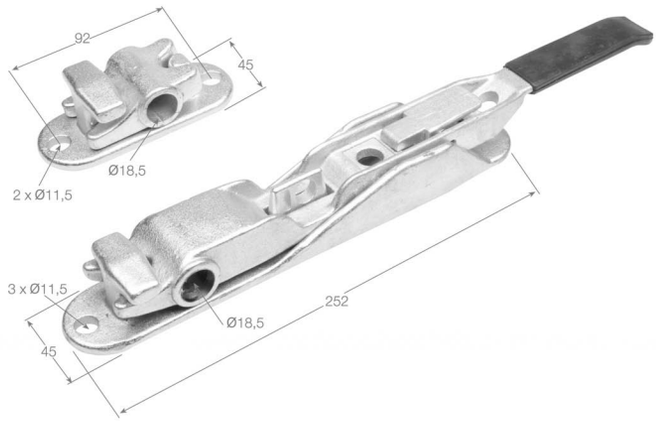

CERROJOS CON MUELLE

CERROJO TUBO MANGO CORTO DE 10

CG-1 | ACC223

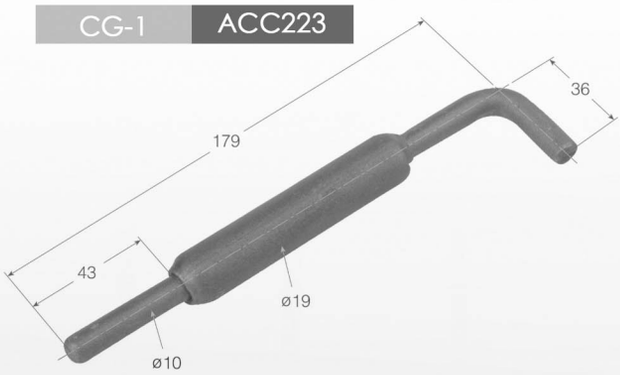

CERROJO TUBO MANGO LARGO DE 10

CG-1L | ACC412

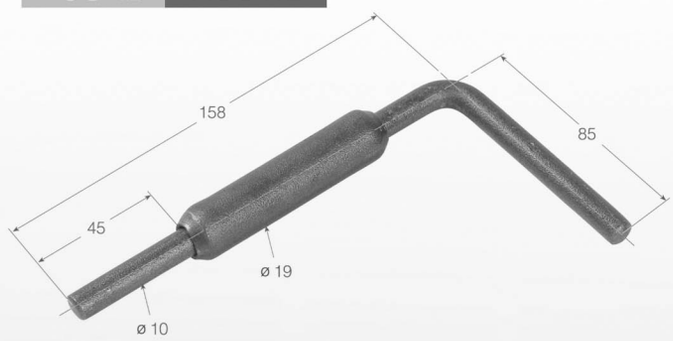

CERROJO TUBO MANGO CORTO DE 14

CG-14 | ACC345

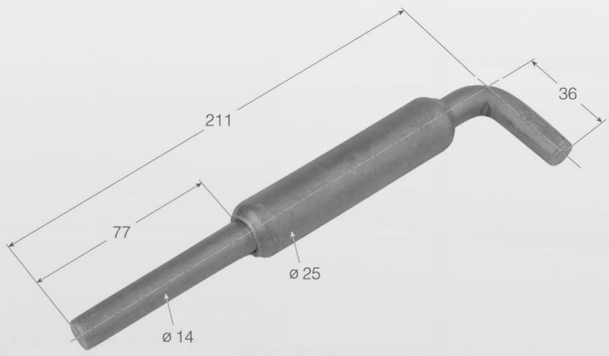

CERROJO TUBO MANGO LARGO DE 14

CG-14L | ACC334

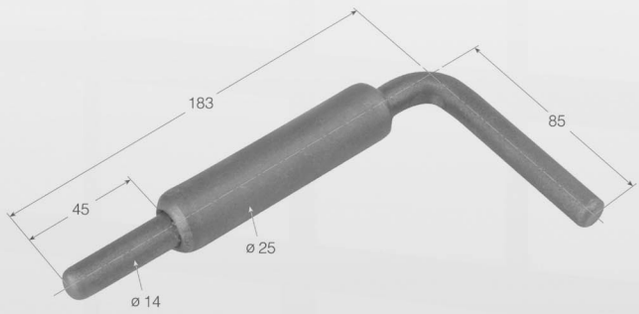

CERROJO TUBO CON ANILLA

CG-3 | ACC225

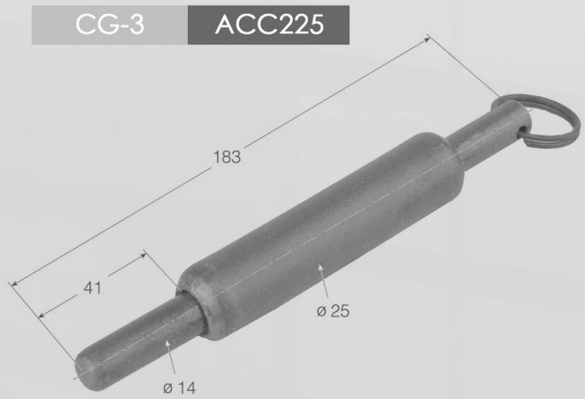

CERROJO LARGO ANCLAJE SENCILLO CINCADO

CG-6 | ACC229

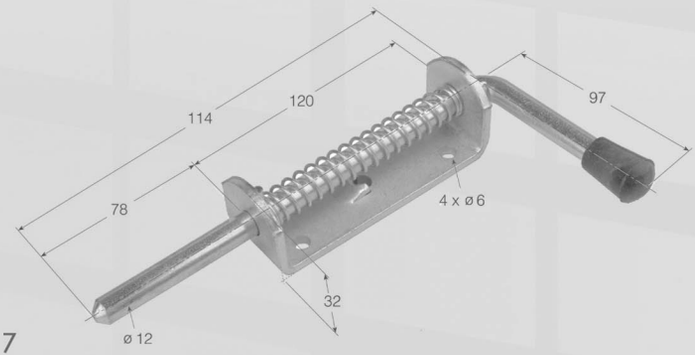

CERROJO ABIERTO

CG-2	ACC224

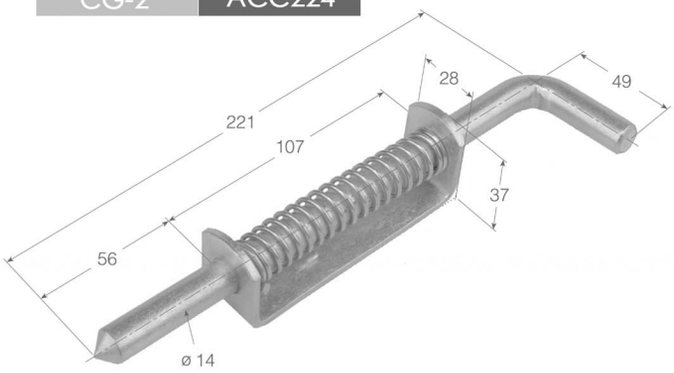

CERROJO ABIERTO BASE ALUMINIO

CG-2AL	ACC231

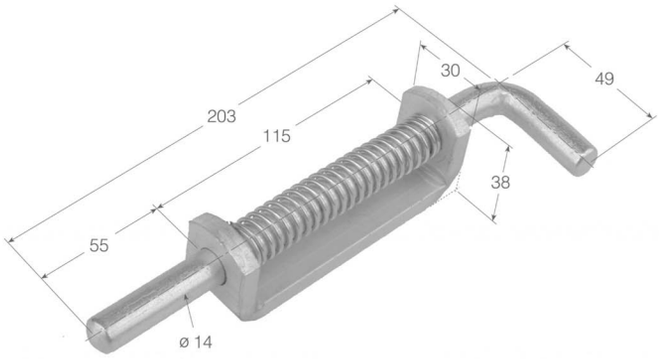

CERROJO ANCLAJE DOBLE

CG-7	ACC230
CG- 7 INOX	ACC230I

CERROJO ANCLAJE SENCILLO CINCADO

CG-4	ACC228

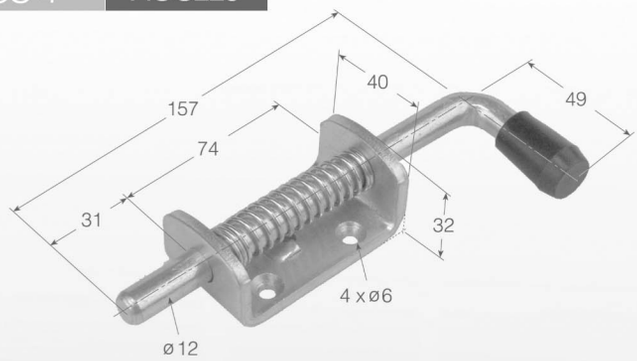

CIERRE TIPO PESTILLO BICROMATADO

CG-11	ACC344

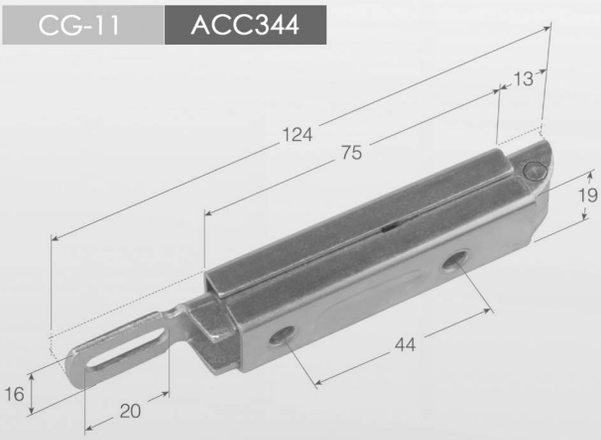

CERROJO CON MUELLE

CG-10	AC226
CG-10.2	ACC227

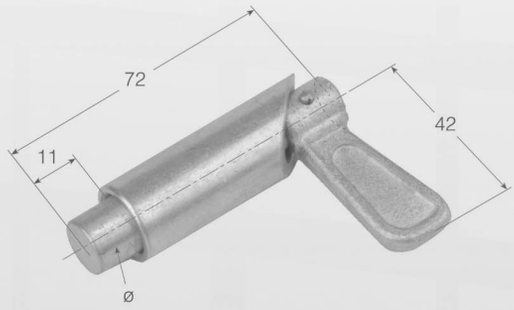

CEROJO PARA PILAR PUNTA RECTA

18M	ACC428

CERROJO PARA PILAR PUNTA EN CHAFLÁN

24M

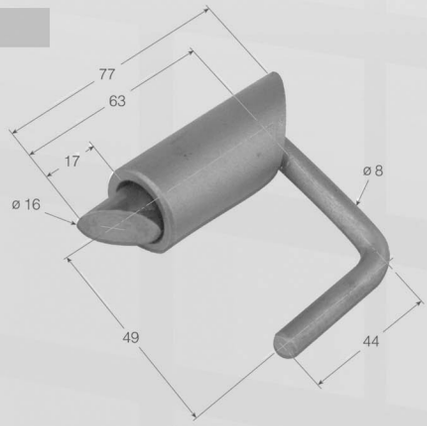

CIERRES DE ALUMINIO

REF.	PESO (kg.)	A (mm.)	POSICIÓN	
			IZQUIERDO	DERECHO
1001	1,200	415	X	
1002	1,200	415		X
1003	1,500	615	X	
1004	1,500	615		X
1005	2,000	815	X	
1006	2,000	815		X
1007	2,600	1015	X	
1008	2,600	1015		X

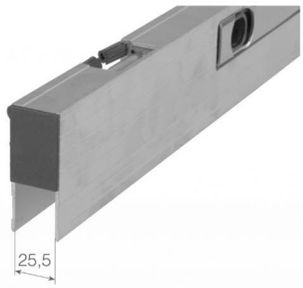

UÑA PARA ATORNILLAR CINCADA

UCA-1 ACC394

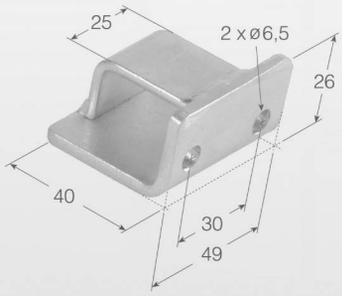

UÑA PARA SOLDAR

UCA-2

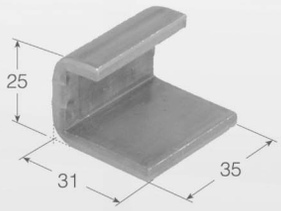

CIERRES DE ALUMINIO CON 2 GOMAS

REF.	PESO (kg.)	A (mm.)	POSICIÓN	
			IZQUIERDO	DERECHO
1020	1,200	415	X	
1021	1,200	415		X
1022	1,500	615	X	
1023	1,500	615		X
1024	2,000	815	X	
1025	2,000	815		X
1026	2,600	1015	X	
1027	2,600	1015		X

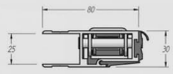

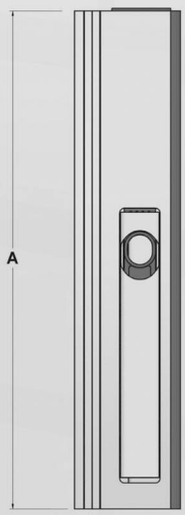

CIERRES DE ALUMINIO MANGO NEGRO

REF.	PESO (kg.)	A (mm.)	POSICIÓN	
			IZQUIERDO	DERECHO
1032	0,908	415		X
1033	0,908	415	X	
1034	0,747	415		X
1035	0,747	415	X	

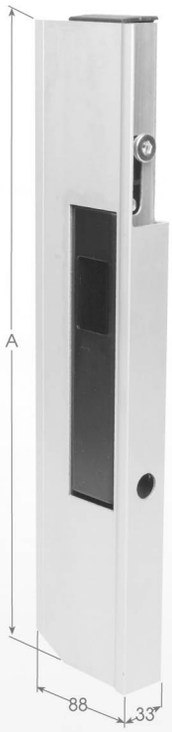

MACHOS, HEMBRAS Y CERROJOS

MACHO BASE CORTA

M-1	ACC067

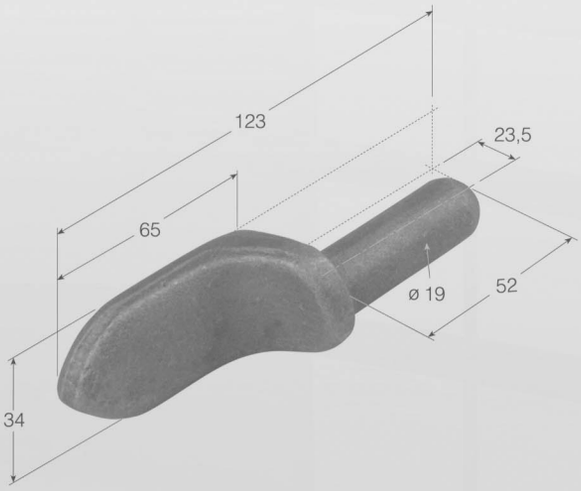

MACHO GRANDE

M-2	ACC068

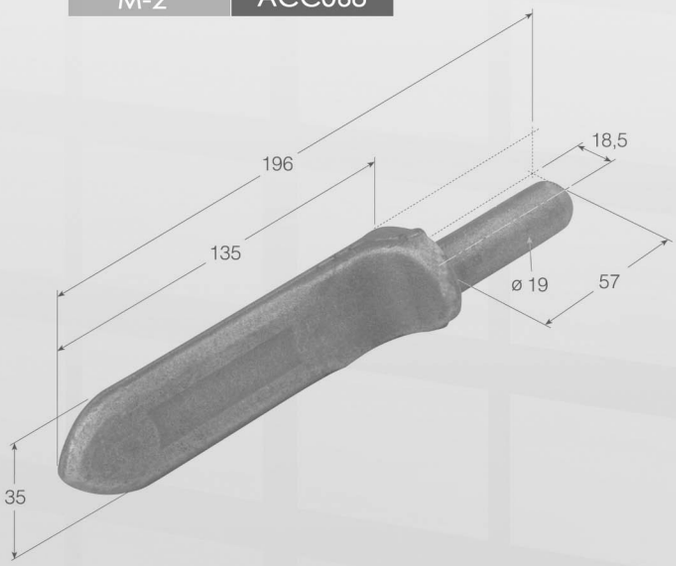

MACHO MEDIANO

M-3 | ACC069

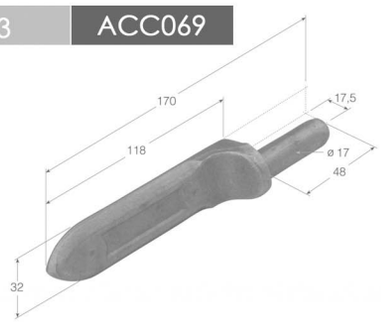

MACHO PEQUEÑO

M-4 | ACC070

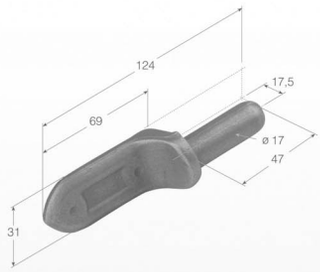

MACHO DE NERVIO GRANDE

M-5 | ACC073

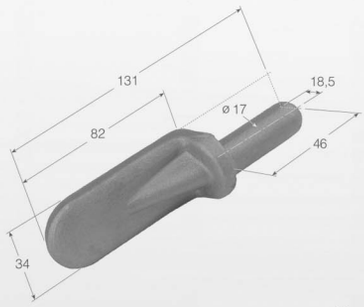

MACHO DE NERVIO PEQUEÑO

M-6 | ACC074

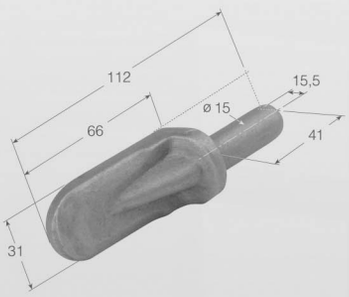

MACHO SENCILLO

M-8 | ACC071

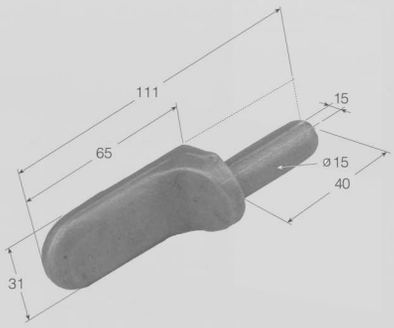

MACHO PARA HEMBRA 1217 Y 1218

M-21

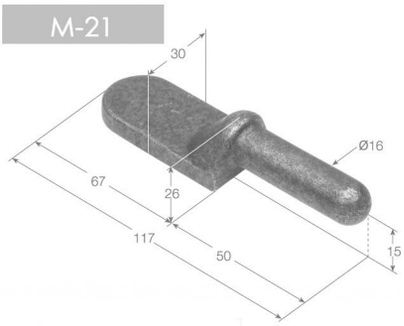

HEMBRA PARA MACHO 1110

H-21

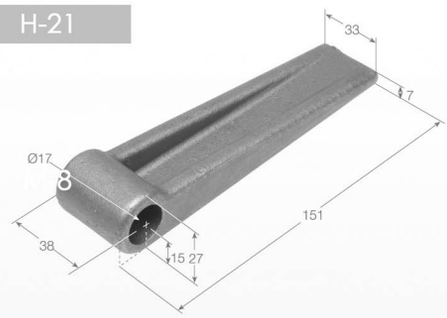

HEMBRA LARGA PARA MACHO 1110

H-21.2

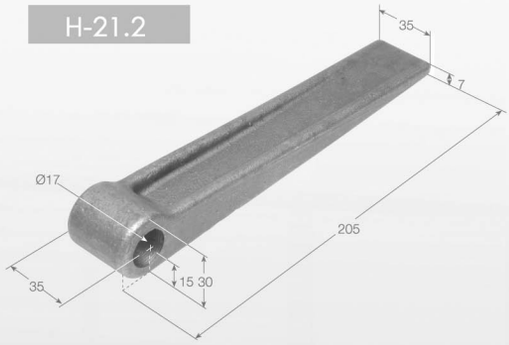

MACHO SENCILLO BASE ALTA

M-8G | ACC072

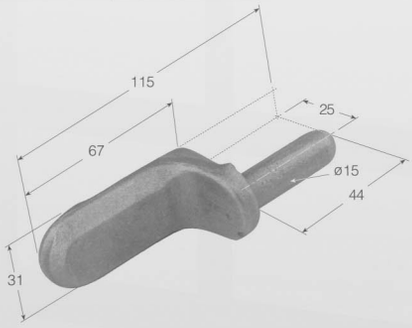

MACHO SENCILLO ECONÓMICO

M-7 | ACC075

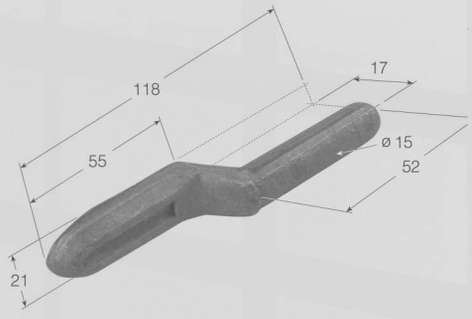

MACHO DE NERVIO GRANDE BULÓN LARGO

M-5R/L

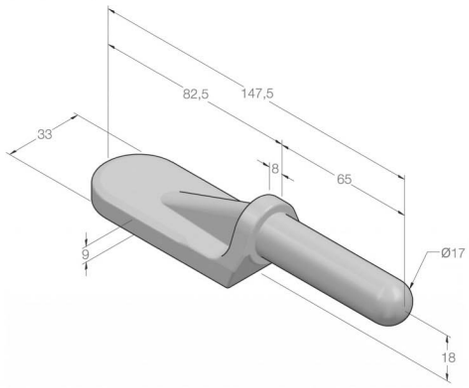

MACHO CON BASE DE ALUMINIO Y BULÓN INOXIDABLE

M-10AL

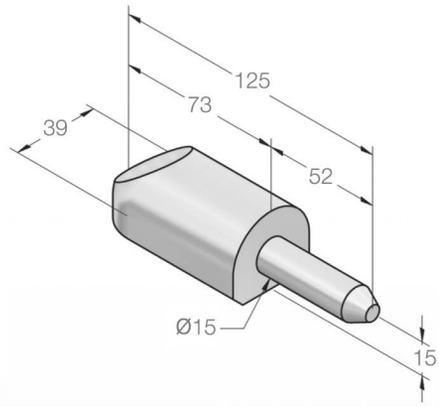

MACHO DE NERVIO PEQUEÑO BULÓN LARGO

M-6R/L

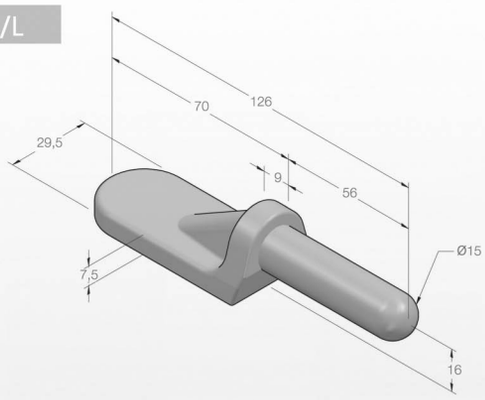

HEMBRA DE NERVIO PEQUEÑO DE ALUMINIO Ø16

H-10AL

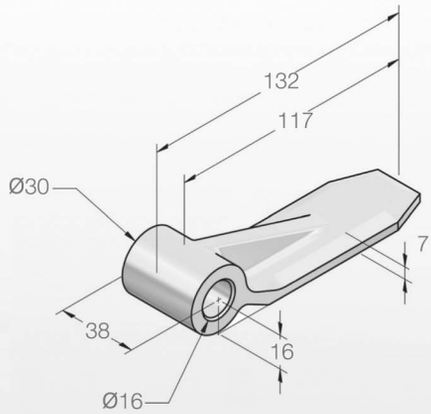

MACHO SENCILLO BULÓN Ø10

M-9 ACC332

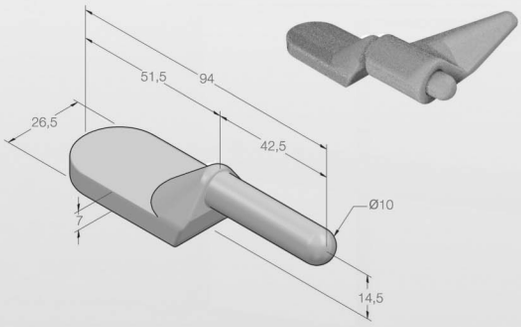

HEMBRA DE NERVIO PEQUEÑO DE ALUMINIO Ø18

H-10AL2

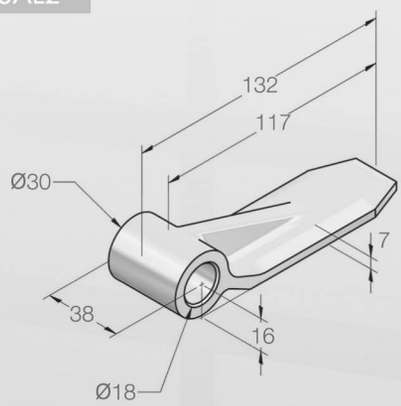

HEMBRA PARA MACHO 1115

H-9 ACC333

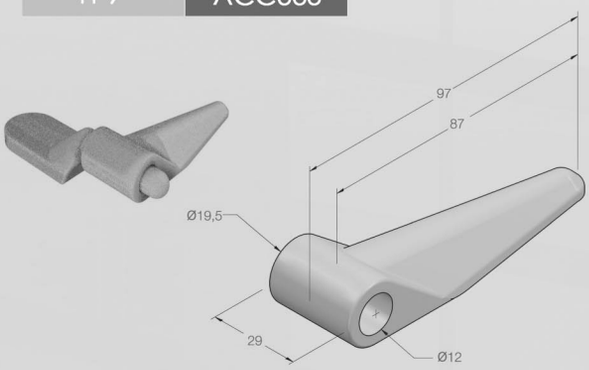

HEMBRA PERFIL EN U GRANDE

H-1 | ACC080

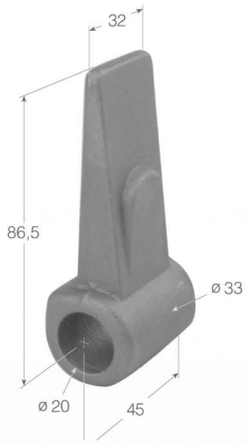

MACHO CON BASE DE CHAPA BULÓN Ø15

MH15

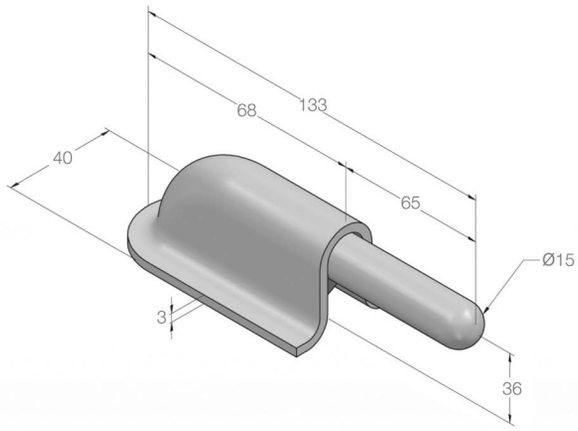

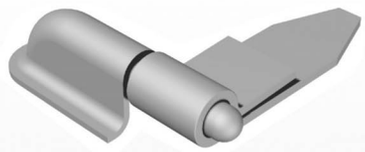

HEMBRA PERFIL EN U MEDIANA

H-2 | ACC081

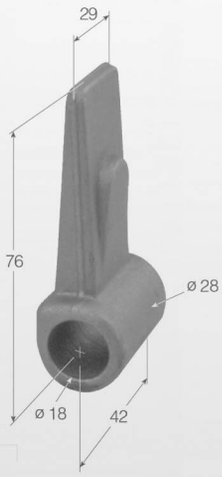

HEMBRA DE CHAPA EN PICO

HH-6

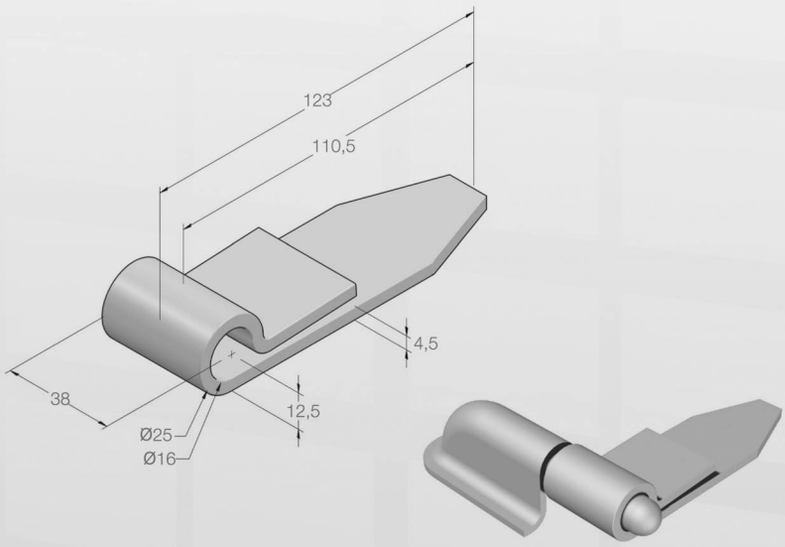

HEMBRA PERFIL EN U PEQUEÑA

H-3 | ACC082

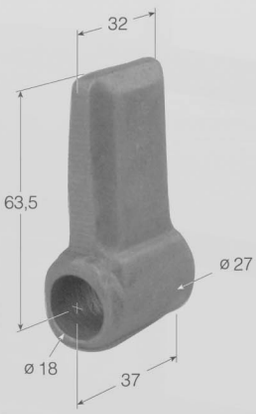

HEMBRA LISA DE PICO

H-6	ACC087

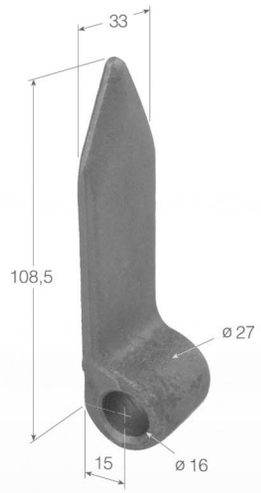

HEMBRA LISA MEDIA

H-7	ACC088

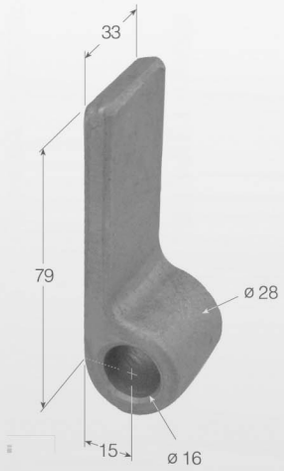

HEMBRA LISA CORTA

H-8	ACC089

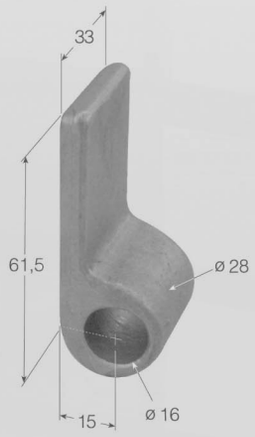

HEMBRA DE NERVIO GRANDE

H-5	ACC083

HEMBRA DE NERVIO GRANDE REFORZADA

H-5G	ACC085

HEMBRA DE NERVIO PEQUEÑO

H-10	ACC084

HEMBRA ALARGADA GRANDE

H-11

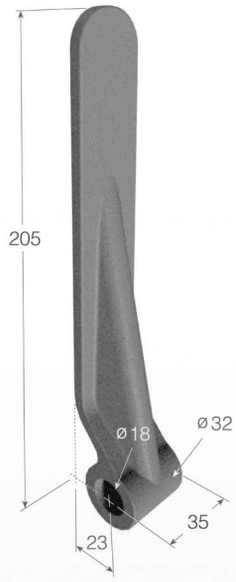

HEMBRA PARA ATORNILLAR CINCADA

H-16	ACC096

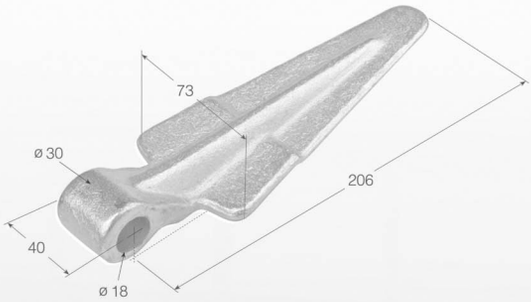

HEMBRA BAJO CARTOLA LARGA

H-15	ACC090

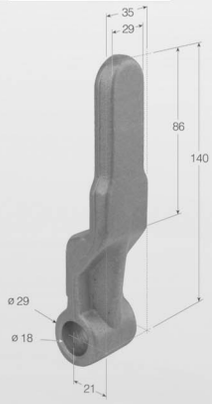

MACHO LISO EJE TORNEADO MEDIANO

M-40	ACC076

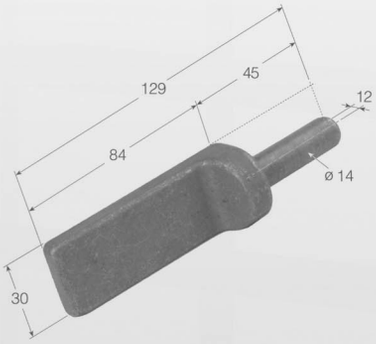

HEMBRA BAJO CARTOLA CORTA

H-13	ACC091

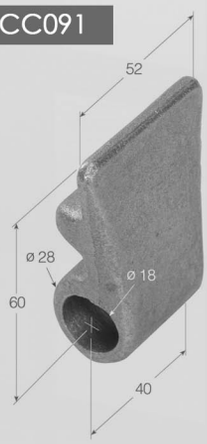

MACHO LISO EJE TORNEADO GRANDE

M-41	ACC077

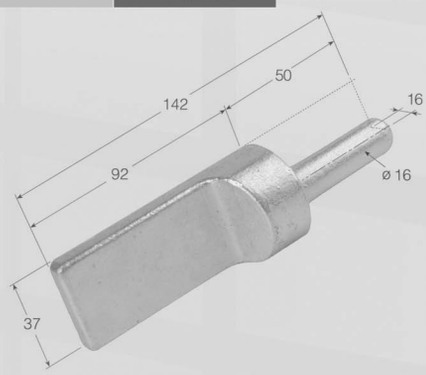

HEMBRA PARA MACHO 1114

H-40	ACC078

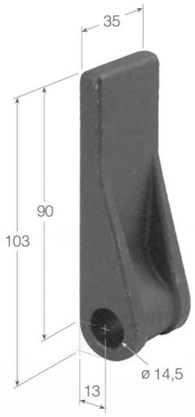

HEMBRA PARA MACHO 1116

H-41	ACC079

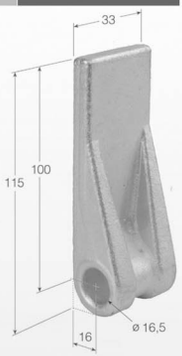

CERROJO MANGO EN CRUZ GRANDE

CR-1	ACC092

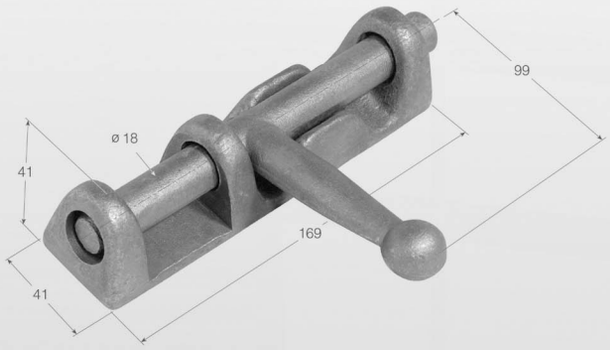

CERROJO MANGO CERRADO GRANDE

CR-5	ACC094

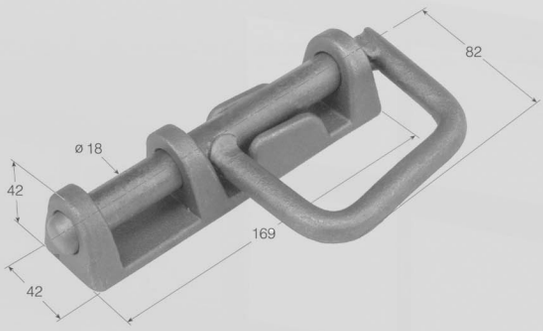

CERROJO MANGO EN CRUZ PEQUEÑO

CR-2	ACC093

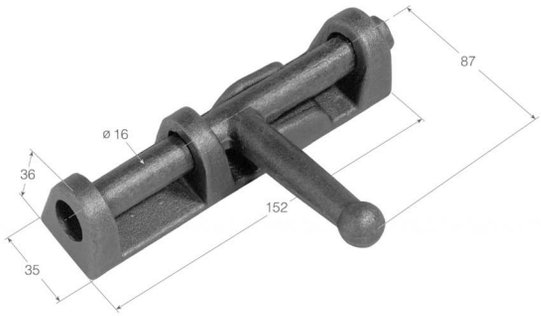

CERROJO MANGO CERRADO PEQUEÑO

CR-6	ACC095

CERROJO CON BASE PARA ATORNILLAR CINCADO

CR-4	ACC098

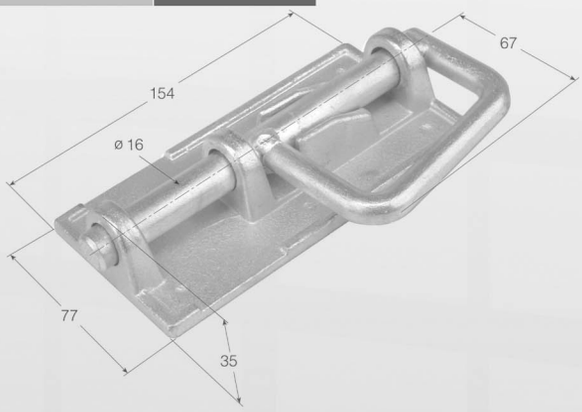

CERROJO MANGO CRUZ CORTO

CR-8	ACC097

CERROJO BASE ALUMINIO MANGO INOXIDABLE

CRAL-6	ACC099

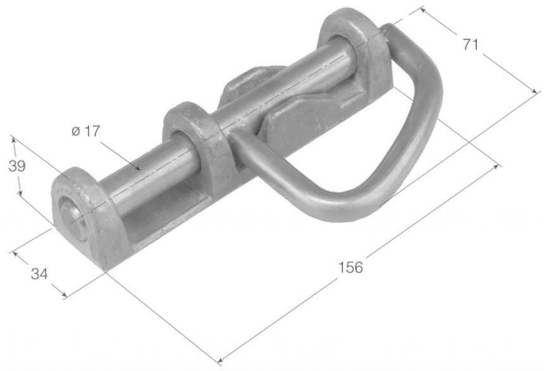

HEMBRA DE CHAPA PARA CERROJO

HH-10	ACC102

HEMBRA DE ALUMINIO

H-16AL	ACC100

MACHO DE CHAPA

MH-10	ACC355

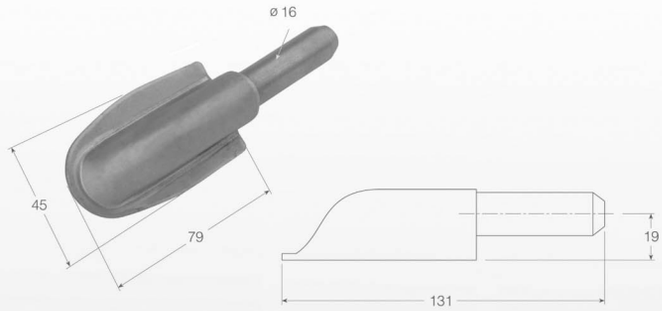

CERROJO DE CHAPA

CRH-6	ACC101

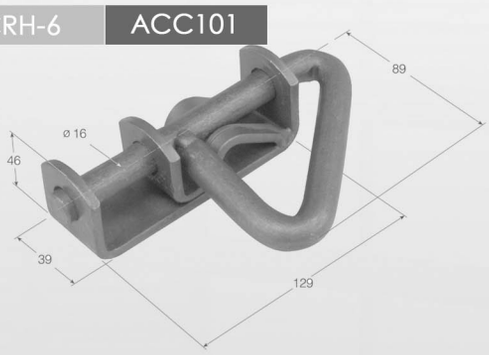

HEMBRA DE CHAPA PARA MACHO

HH-10.2	ACC103

ACCESORIOS PARA CONTENEDORES Y BASCULANTES

CIERRE DE ANCLAJE DE PUERTA VOLQUETE

UV-2	ACC395

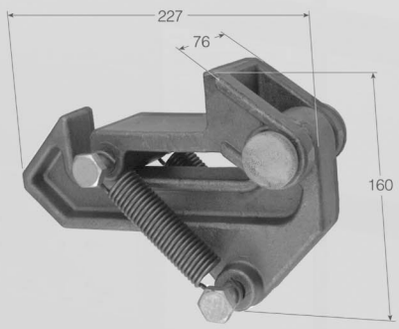

UÑA DEL CIERRE ANCLAJE 1404

UV-2S/S	ACC353

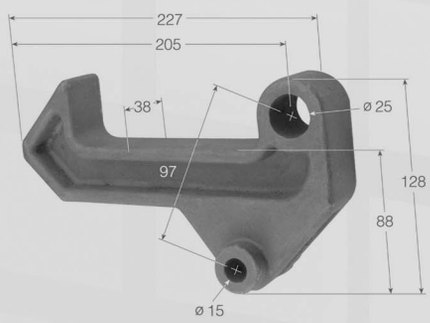

CIERRE DE ANCLAJE INFERIOR DE PUERTA BASCULANTE

CB-1 | ACC113

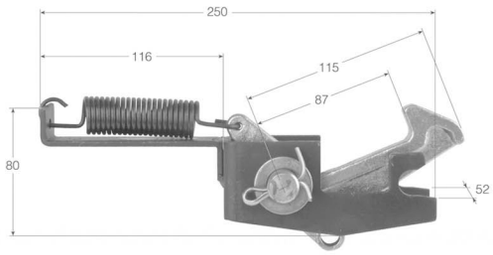

UÑA DEL CIERRE ANCLAJE 1401

UB-1 | ACC114

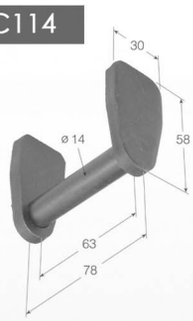

BISAGRA TRASERA CON CASQUILLO NYLON

B-1C/C | ACC135

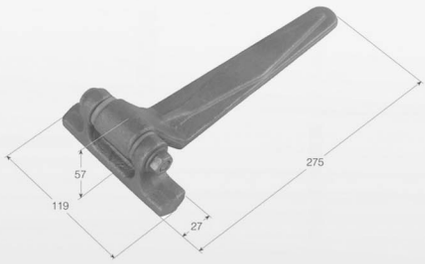

BISAGRA VOLQUETE SOPORTE DOBLE

B-4 | ACC136

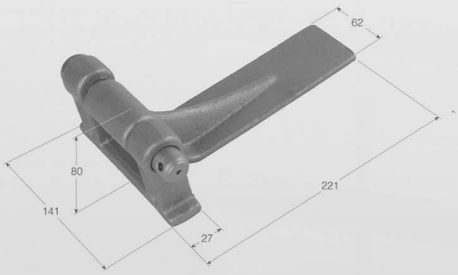

BISAGRA DE LLANTA GRANDE

B-10 | ACC413

BISAGRA DE LLANTA PEQUEÑA

B-11 | ACC426

BISAGRA ARTICULACIÓN VOLQUETE IZQUIERDA

B-15I | AC368

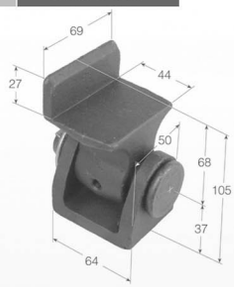

BISAGRA ARTICULACIÓN VOLQUETE DERECHA

B-15D | ACC369

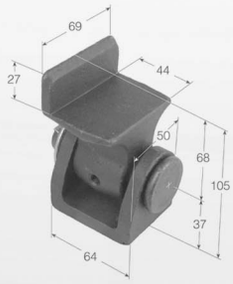

BISAGRA GRANDE ARTICULACIÓN VOLQUETE IZQUIERDA

B-16I | AC370

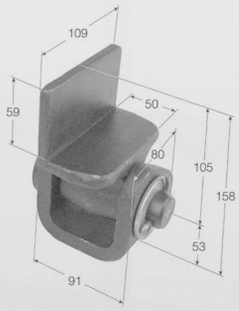

BISAGRA GRANDE ARTICULACIÓN VOLQUETE DERECHA

B-16D | ACC371

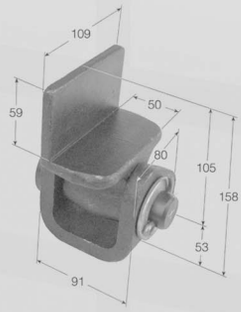

BISAGRA PARA LATERAL TRASERO DE VOLQUETE

B-20 | ACC372

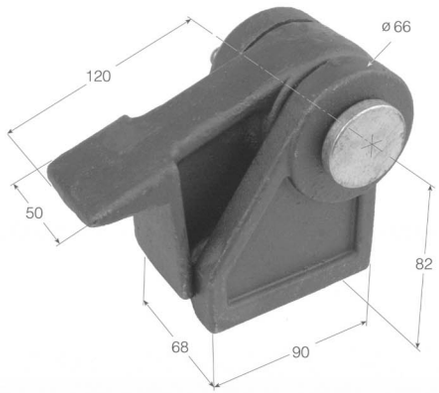

SOPORTE DE BISAGRA ESCUADRA

SHB | ACC106

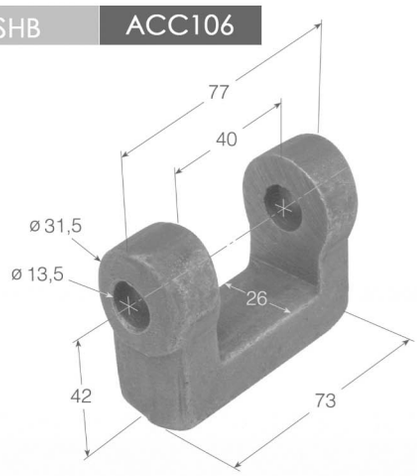

BISAGRA CABECERO SIN BASE

B-3

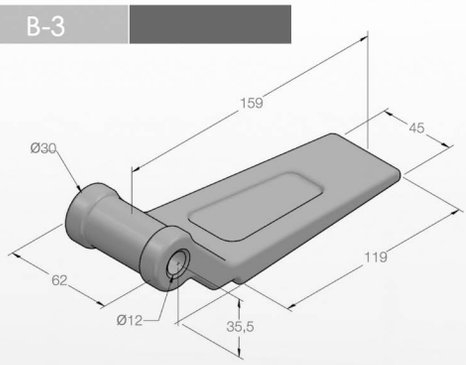

BISAGRA PARA LATERAL DE VOLQUETE FORJADA

BL-1 | ACC109

BISAGRA DE ESCUADRA PEQUEÑA

HB-1 | ACC104

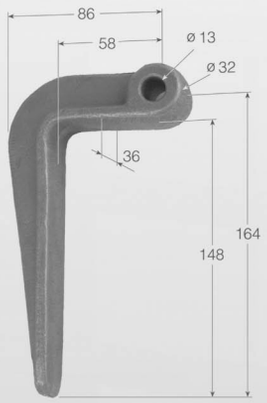

HEMBRA DE CONTENEDOR PEQUEÑA

H-18 | ACC107

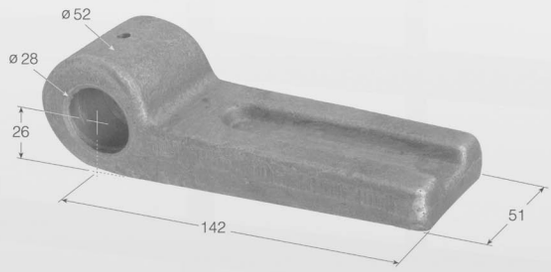

BISAGRA DE ESCUADRA GRANDE

HB-2 | ACC105

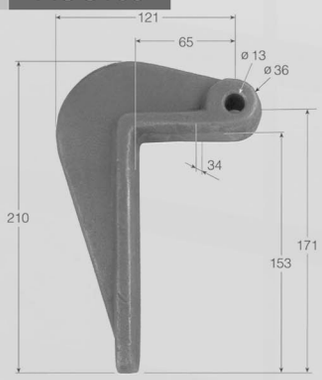

HEMBRA SOPORTE DE GIRO

H-20 | ACC108

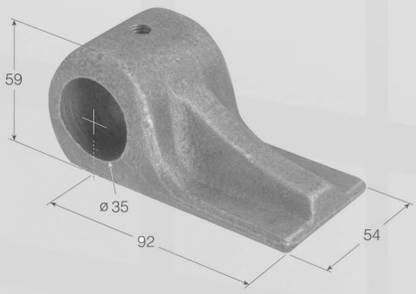

HEMBRA DE CONTENEDOR ACODADA

H-28 | ACC398

BULÓN DE CONTENEDOR DE 50 MM.

BC-50 | ACC348

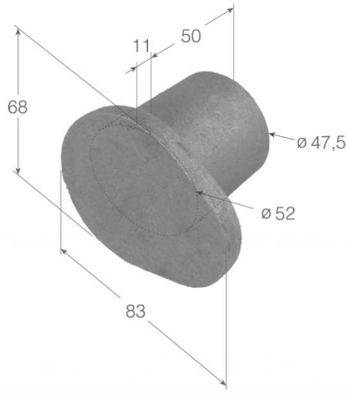

HEMBRA DE CONTENEDOR PLANA

H-14

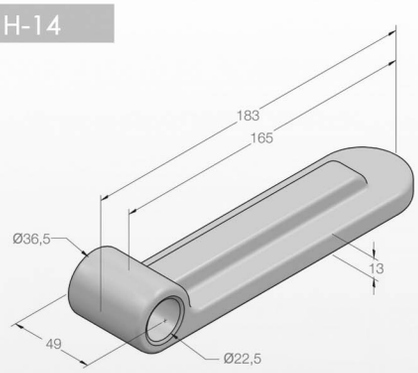

RUEDA DE CONTENEDOR DE 200 MM.

D200 | ACC311

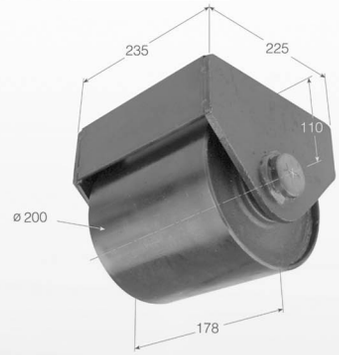

BULÓN DE CONTENEDOR DE 115 MM.

BC-115 | ACC349

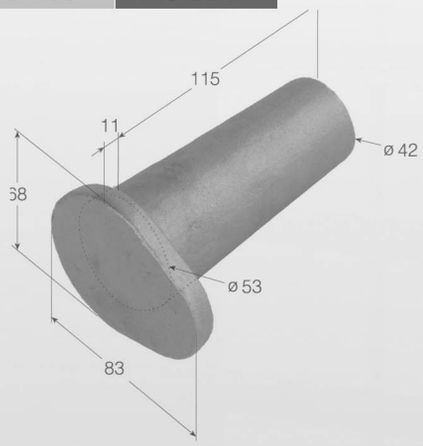

RUEDA DE CONTENEDOR DE 160 MM.

D160 | ACC367

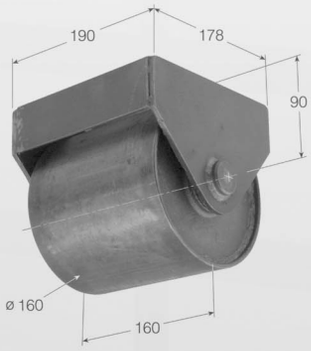

BULÓN DE CONTENEDOR DE 105 MM.

BC-105

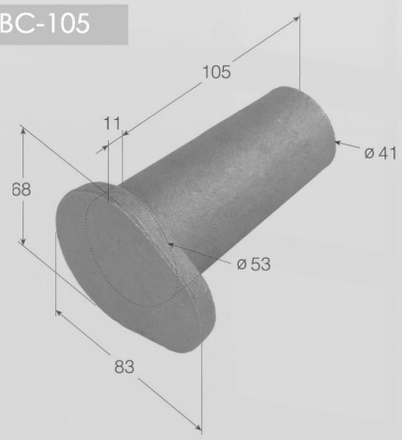

RUEDA DE CONTENEDOR SIN SOPORTE

D200 SS | ACC312

MACHO TIR - 7

M TIR-7	ACC120
M TIR-7INOX	ACC124

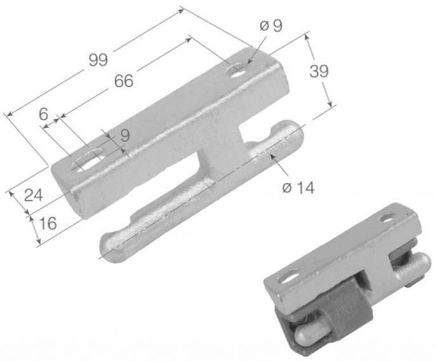

HEMBRA TIR-7 BASE BAJA

H TIR-7BD	ACC121
H TIR-7INOX	ACC125

HEMBRA TIR-7 BASE ALTA

H TIR-7 BG	ACC122

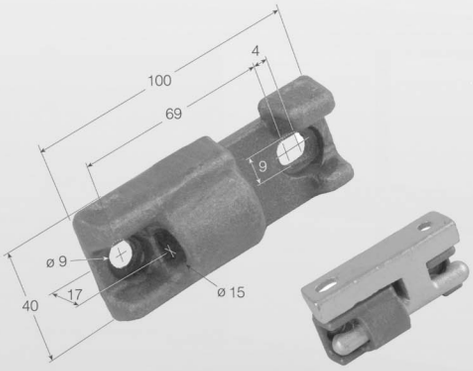

HEMBRA TIR-7 DE ALUMINIO

H TIR-7 AL	ACC123

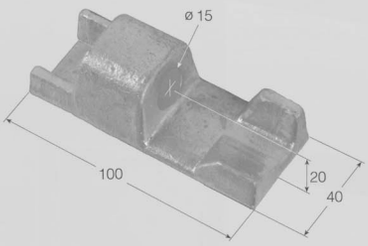

BISAGRA TIR - 8

TIR-8S/S	
TIR-8S S/S	ACC401

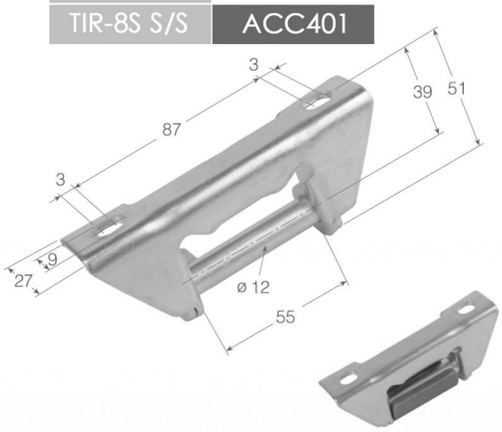

SOPORTE TIR - 8 PARA SOLDAR

S-2	ACC133

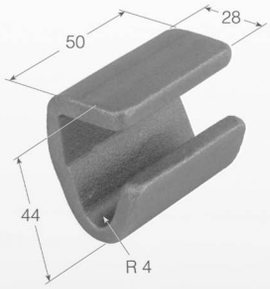

SOPORTE TIR - 7 PARA ALUMINIO

S-1	ACC132

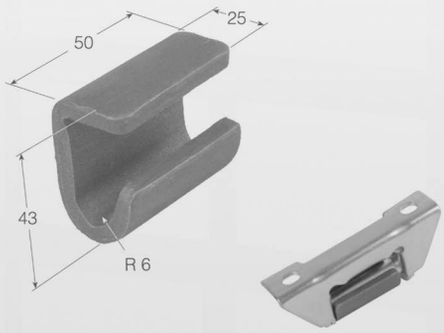

SOPORTE TIR - 8 DE VENTANA

S-3	ACC134

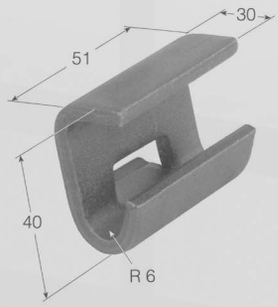

MACHO TIR - 11

M TIR-11	ACC485

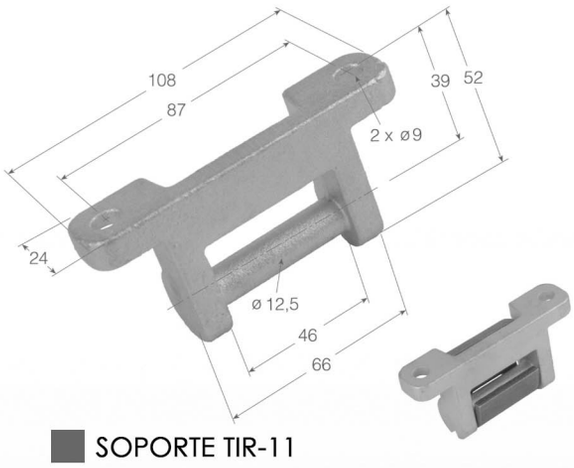

MACHO TIR-10

M TIR-10

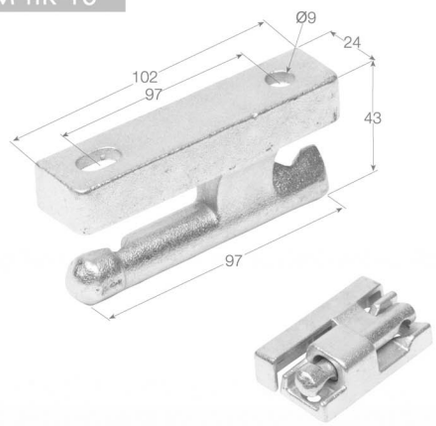

SOPORTE TIR-11

S TIR-11	ACC486

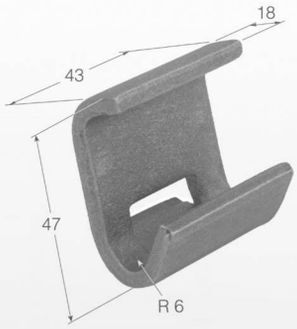

HEMBRA TIR - 10

H TIR-10

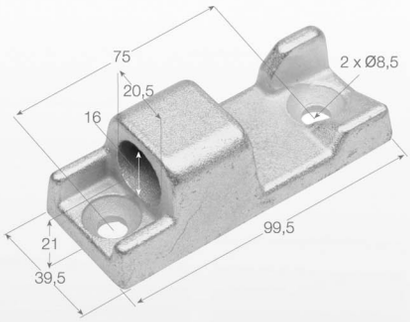

MACHO TIR - 9

M TIR-9	ACC480

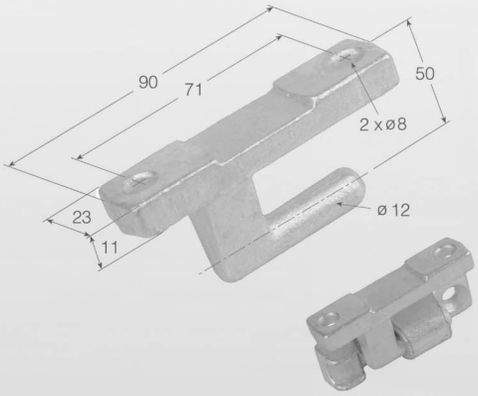

HEMBRA TIR - 14

H TIR-14	ACC421

HEMBRA TIR - 9

H TIR-9	ACC481

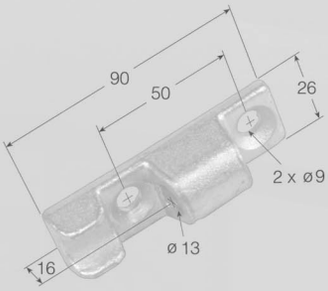

MACHO TIR - 14

M TIR-14	ACC422

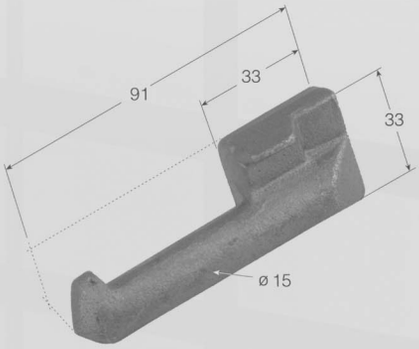

BISAGRA TIR - 8 DE ALUMINIO

TIR-8 AL

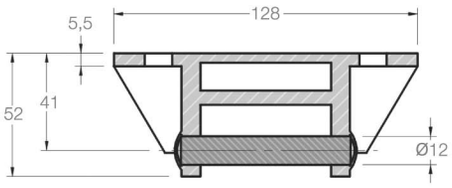

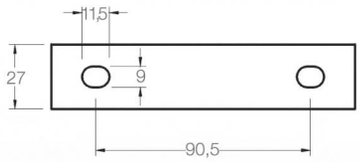

SOPORTE TIR-8 AL EN ALUMINIO

S TIR-8AL

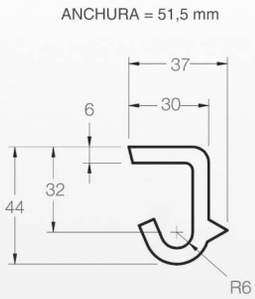

CHAMPIÑÓN

CHAMPIÑÓN ACC405

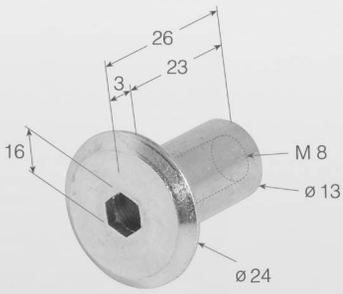

CHAMPIÑÓN LARGO

CHAMPIÑÓN2 ACC483

PLETINA DE 1 AGUJERO ROSCADO

PLT-1 ACC126

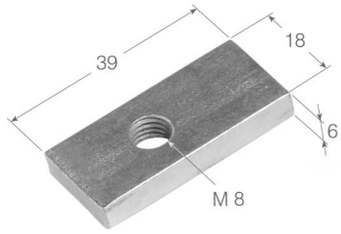

PLETINA DE 2 AGUJEROS ROSCADOS

PLT-2 ACC127

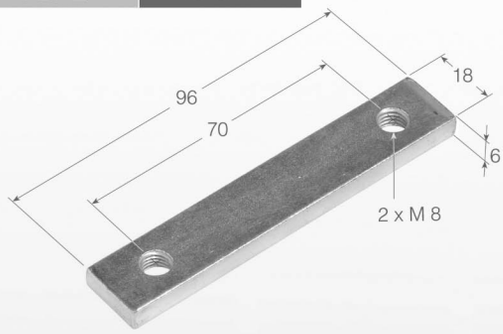

PLETINA DE 3 AGUJEROS ROSCADOS

PLT-3 ACC128

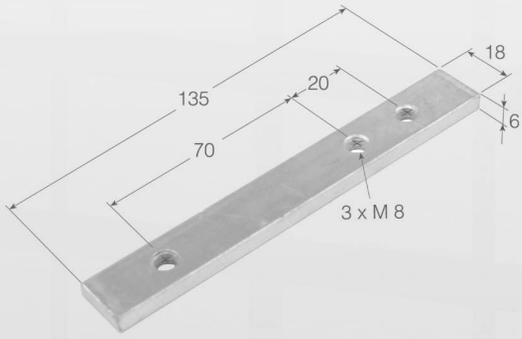

BISAGRA DE CHAPA

BS-20INOX	
BS-20	ACC179

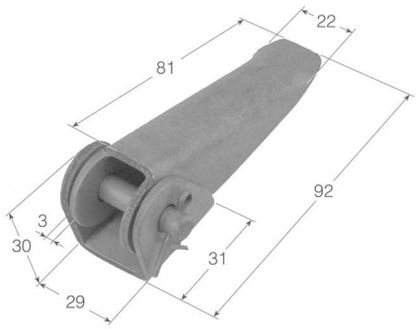

BISAGRA DE CHAPA

BS-1	ACC169
BS-2	ACC170

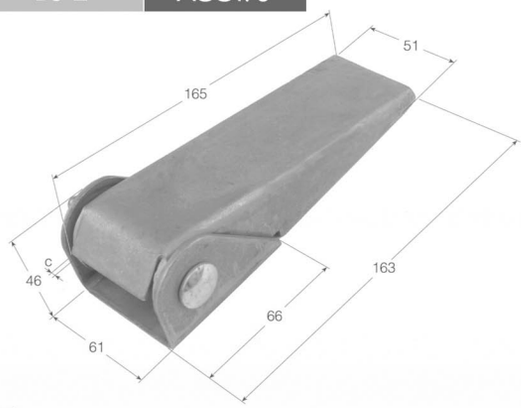

BISAGRA DE CHAPA

BS-30	ACC180

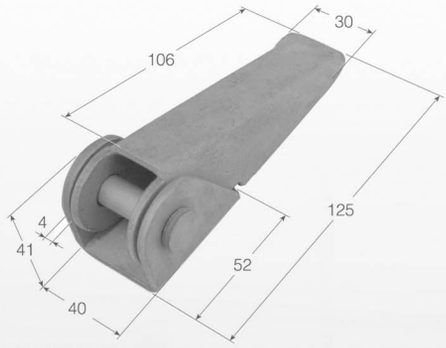

BISAGRA DE CHAPA

BS-3	ACC171

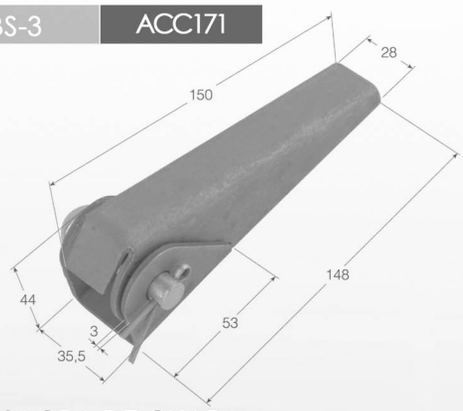

BISAGRA DE CHAPA

BS-40	ACC181

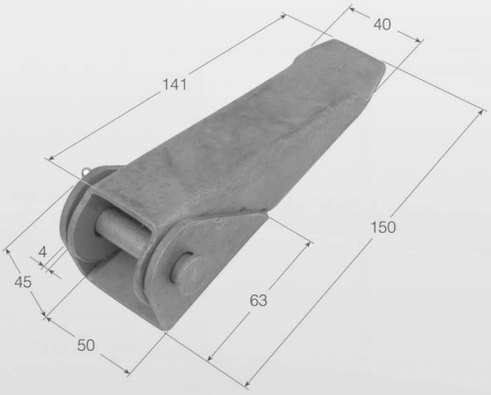

BISAGRA DE CHAPA

BS-6	ACC174

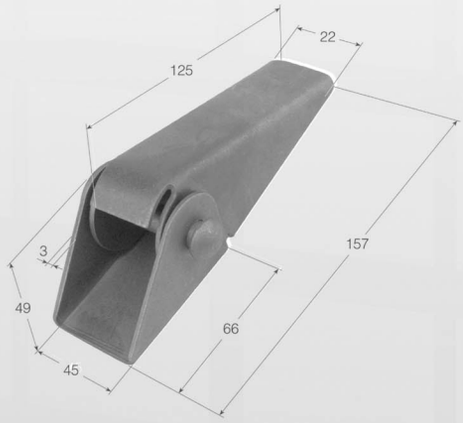

BISAGRA DE CHAPA

BS-5	ACC173

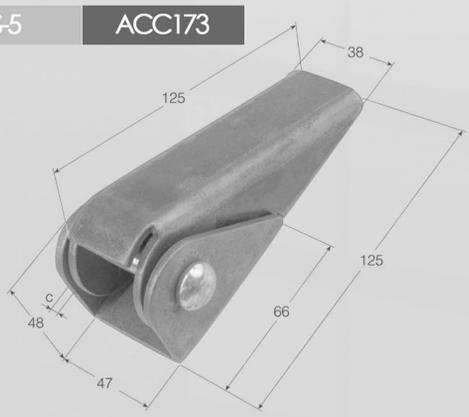

BISAGRA DESMONTABLE PEQUEÑA

BS-11	ACC177

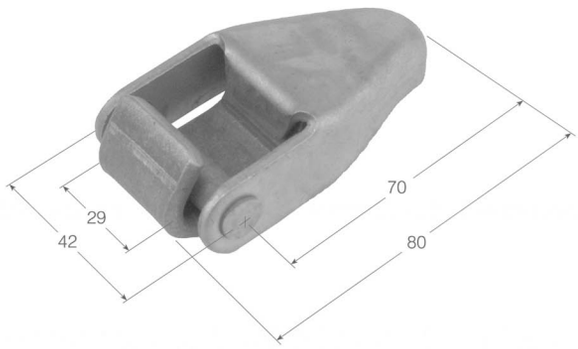

BISAGRA RECTANGULAR FIJA

BS-21	ACC384

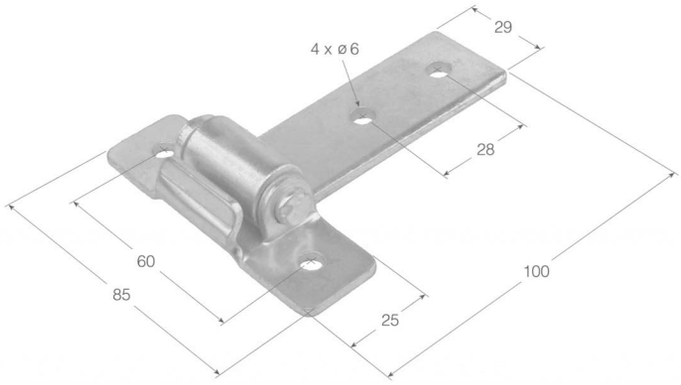

BISAGRA DESMONTABLE MEDIANA

BS-12	ACC178

BISAGRA TIR ABIERTA

TIR AB	ACC175

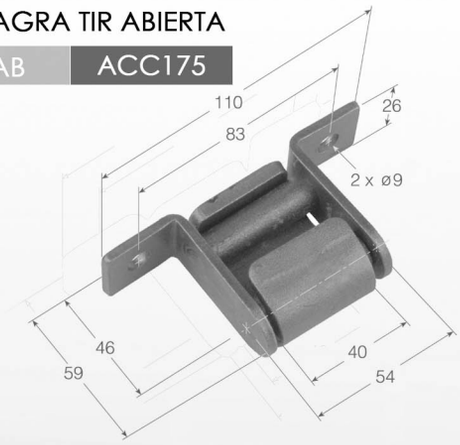

BISAGRA DESMONTABLE LARGA

HH-15	ACC478

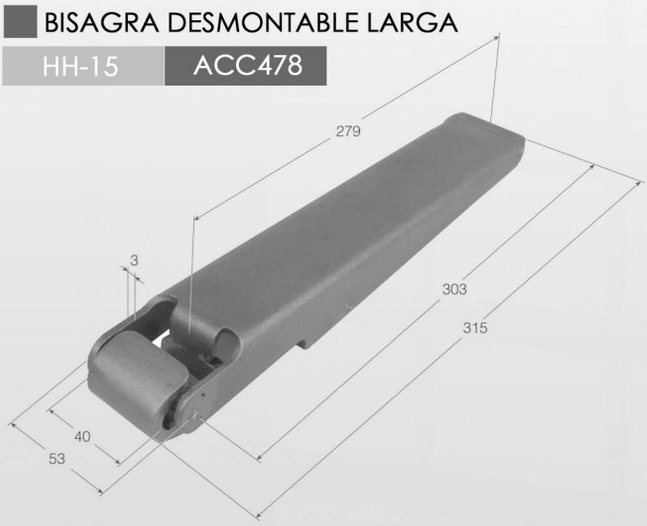

BISAGRA TIR CERRADA

TIR CD	ACC176

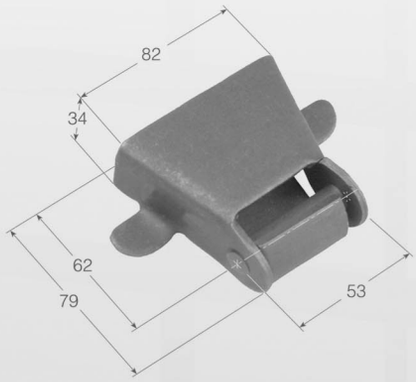

BISAGRA RECTANGULAR DESMONTABLE

BS-22	ACC182

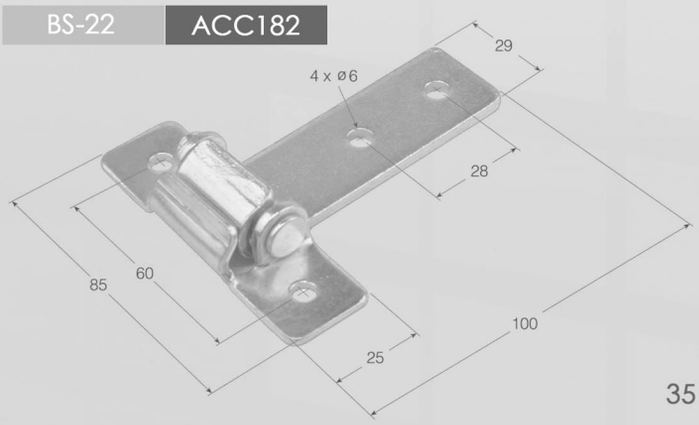

BISAGRA TIR 2 APOYOS

TIR 2 AP	ACC409

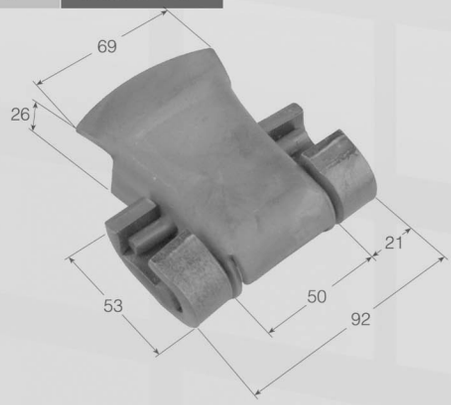

PIEZA SUPERIOR DE CRT CORTA

SSCT-C | ACC183

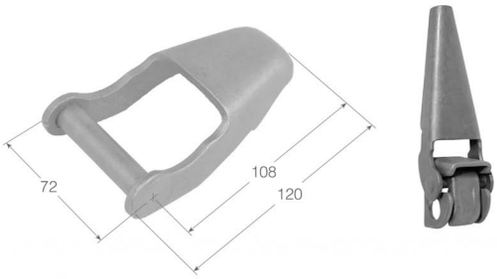

PIEZA SUPERIOR DE CRT LARGA

SSCT | ACC184

PIEZA INFERIOR DE CRT

SICT | ACC185

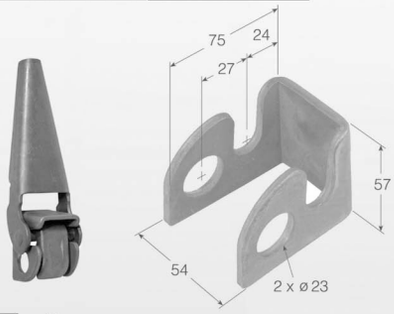

UÑA DE CIERRE DE CRT

UCT | AC186

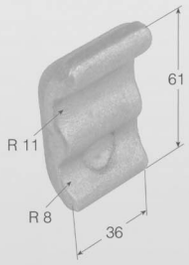

HEMBRA DE BISAGRA ESTAMPADA DE 370

HH-370 | ACC425

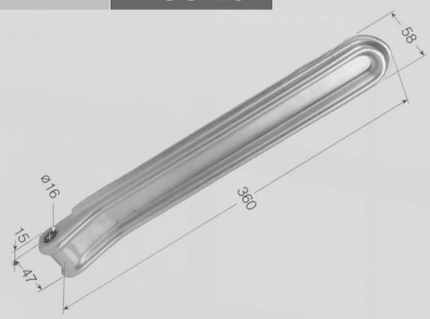

HEMBRA DE BISAGRA ESTAMPADA DE 320

HH-320

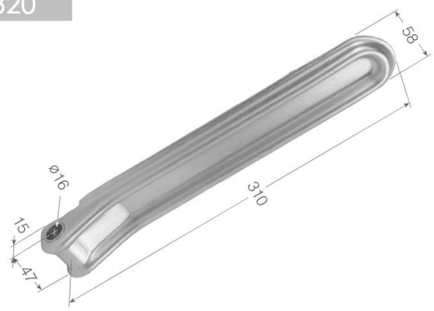

HEMBRA DE BISAGRA ESTAMPADA DE 320 CON 2 TALADROS

HH-320A | ACC450

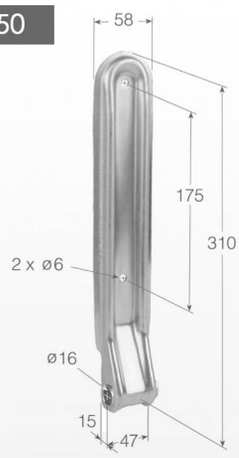

HEMBRA DE BISAGRA ESTAMPADA DE 180

HH-180 | ACC424

HEMBRA DE BISAGRA ESTAMPADA DE 220

HH-220 | ACC381

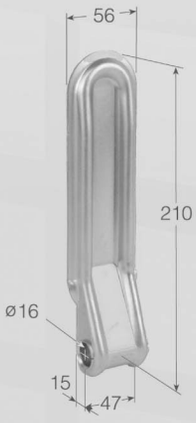

BISAGRAS DE CHAPA

MACHO DE CHAPA

MH-20

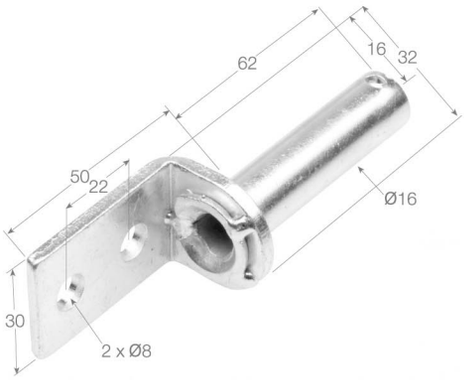

SOPORTE DE BULÓN LARGO

MH-22

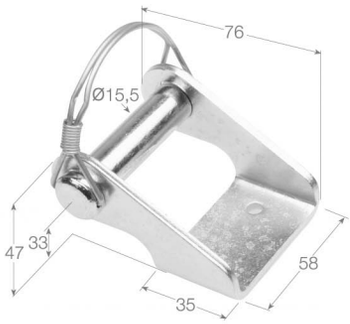

SOPORTE DE BULÓN CORTO

MH-21

BISAGRAS DE LIBRO

BISAGRA DE AIREACIÓN CINCADA

BCS-10 | ACC322

BISAGRA ACODADA ESTRECHA

BCS-4INOX | ACC268

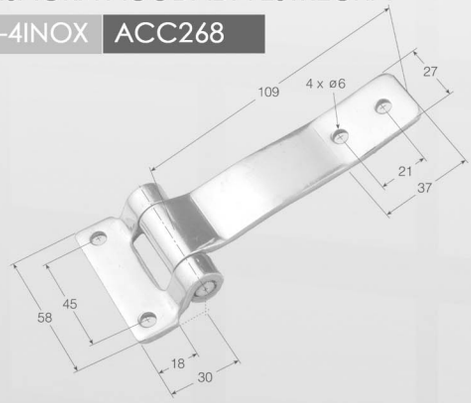

BISAGRA PEQUEÑA

BCS-11 | ACC393

BCS-11INOX

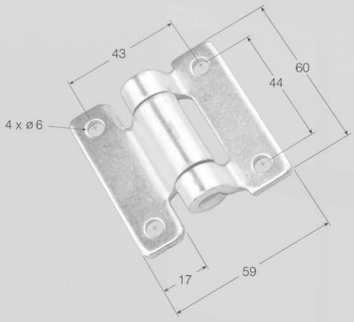

BISAGRA PLANA ESTRECHA

BCS-4 | ACC328

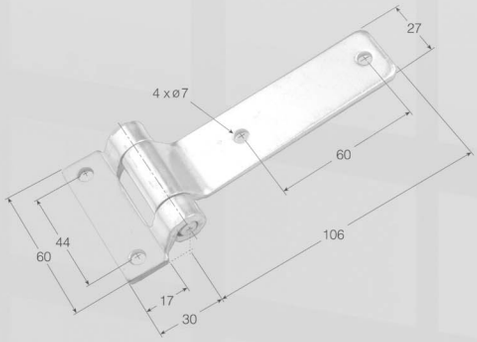

BISAGRA ACODADA NERVIO ANCHO

BCS-12	ACC323
BCS-12INOX	

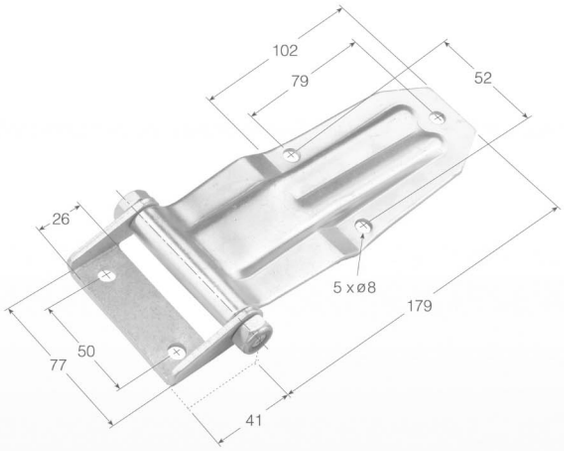

BISAGRA LISA NERVIOS CORTOS

BCS-2	ACC264
BCS-2INOX	ACC265

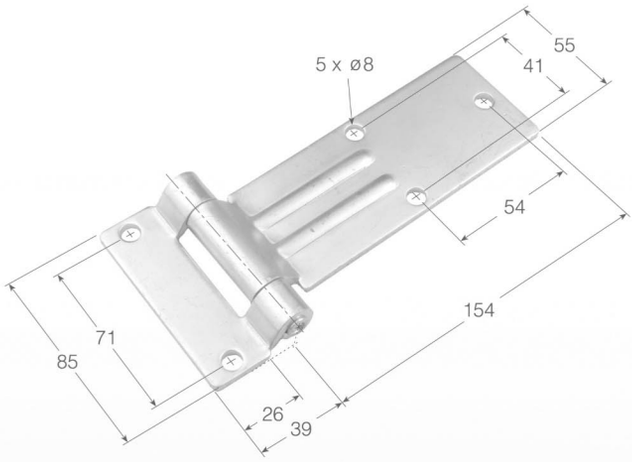

BISAGRA ACODADA NERVIOS LARGOS

BCS-1	ACC262
BCS-1INOX	ACC263

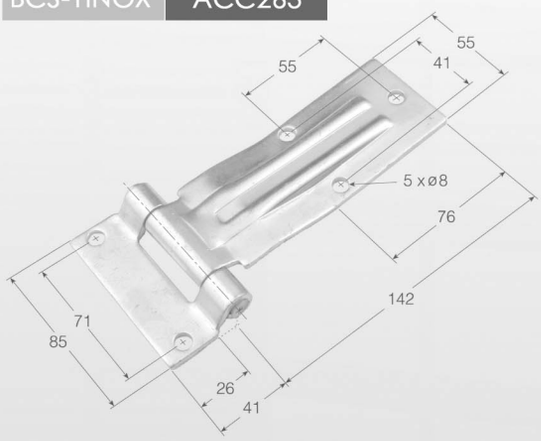

BISAGRA DE PALA CORTA 4 AGUJEROS

BCS-5

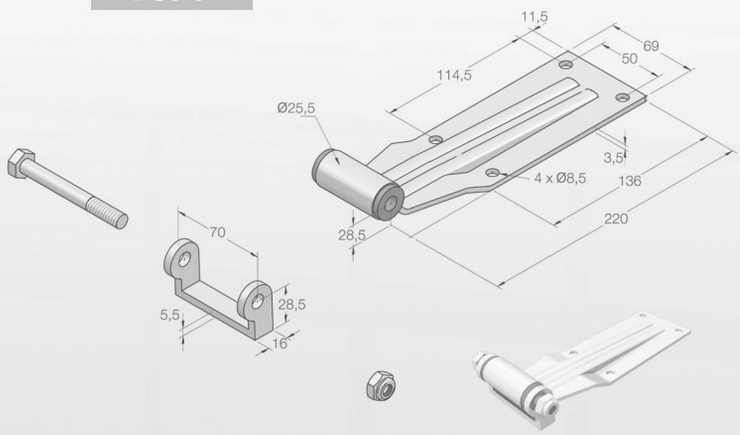

BISAGRA ACODADA NERVIOS CORTOS

BCS-3	ACC266
BCS-3INOX	ACC267

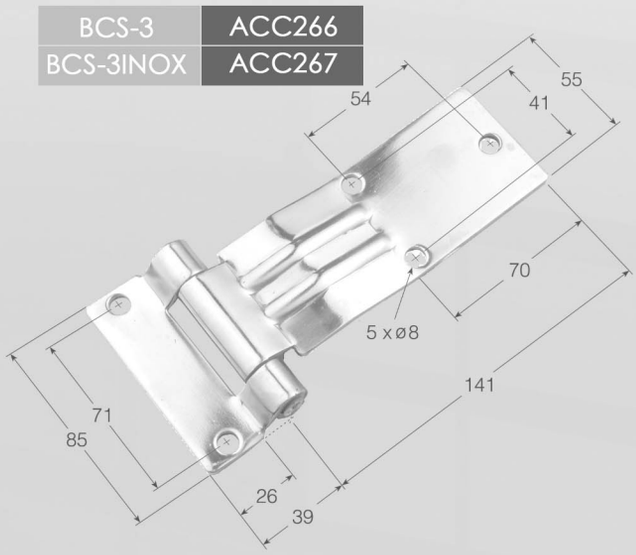

BISAGRA DE PALA LARGA 3 AGUJEROS

BCS-7	ACC271

BISAGRAS DE LIBRO

BISAGRA DE PALA LARGA 4 AGUJEROS

BCS-8 | ACC272

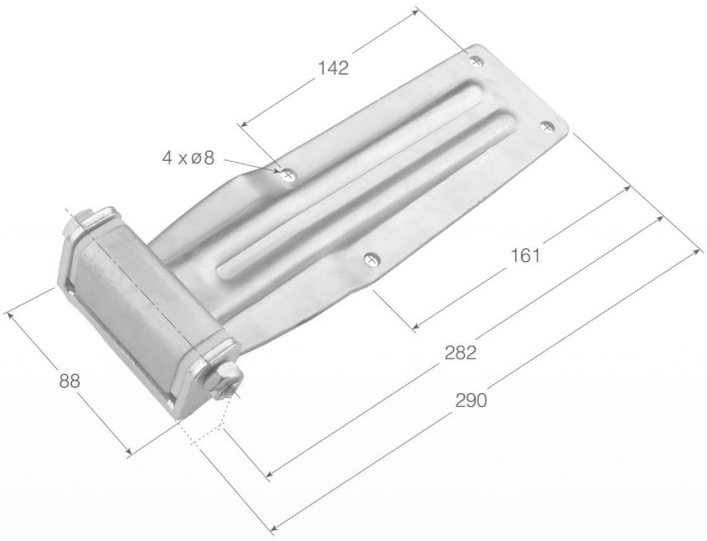

BISAGRA DE PALA LARGA DE 282 3 TALADROS

BCS-15
BCS-15INOX

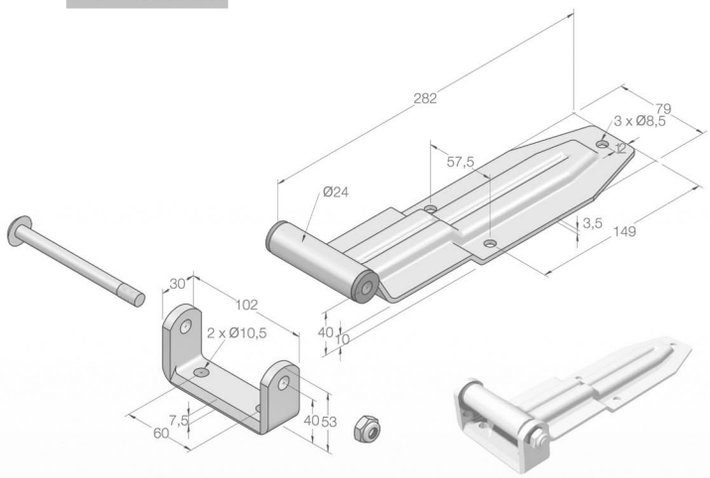

BISAGRA DE ESCUADRA CUELLO ESTRECHO

BCS-9

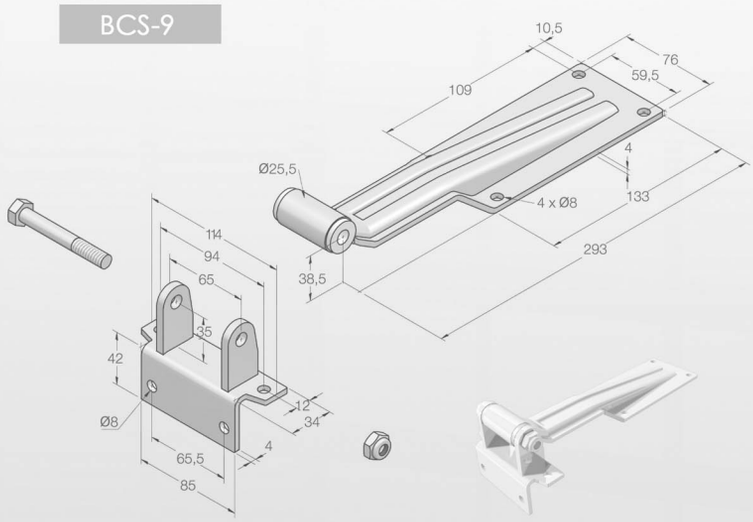

BISAGRA LATERAL

BCS-16
BCS-16INOX

BISAGRA PEQUEÑA DE LIBRO

BCS-13

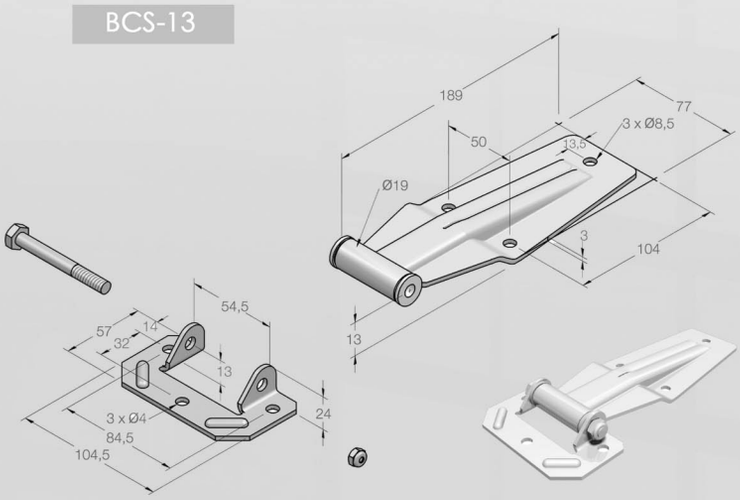

BISAGRA LATERAL PLANA

BCS-17
BCS-17INOX

BISAGRA LATERAL

BCS-18
BCS-18INOX

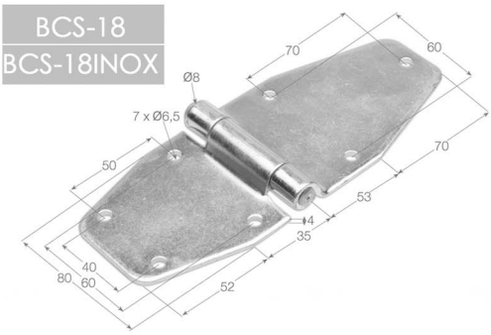

BISAGRA DE PIANO INOXIDABLE 2500X60

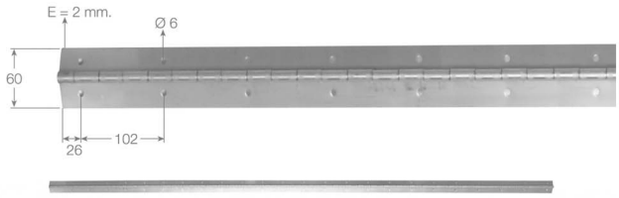

GANCHOS Y PRECINTOS

GANCHO DE SOLDAR GRANDE

G-1 | AC137

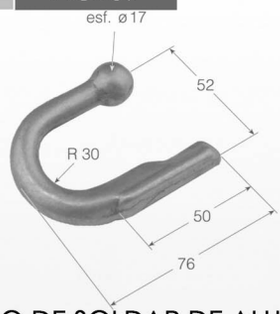

GANCHO DE SOLDAR PEQUEÑO

G-2 | ACC138

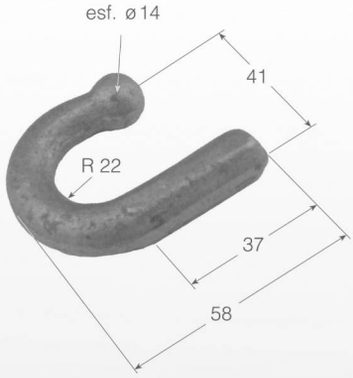

GANCHO DE SOLDAR DE ALUMINIO PEQUEÑO

G-2AL | ACC139

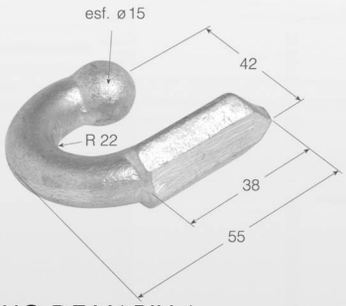

GANCHO DE SOLDAR DE ALUMINIO GRANDE

G-1AL

GANCHO DE VARILLA

GV-14

GANCHO DE VARILLA

GV-10 | ACC429

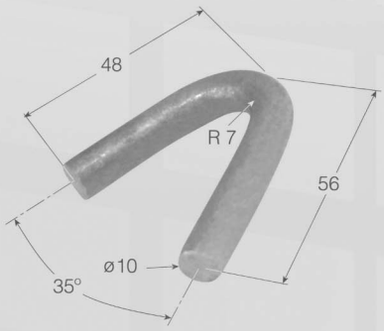

GANCHO DE VARILLA

GV-12 | ACC515

PIVOTE DE CUERDA FORJADO

G-3 | ACC140

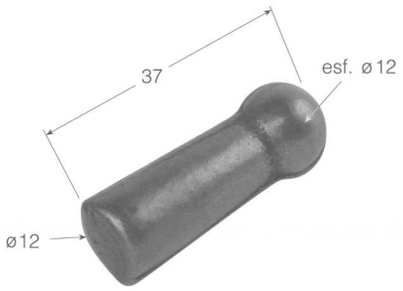

PIVOTE DE CUERDA MECANIZADO

G-3M | ACC141

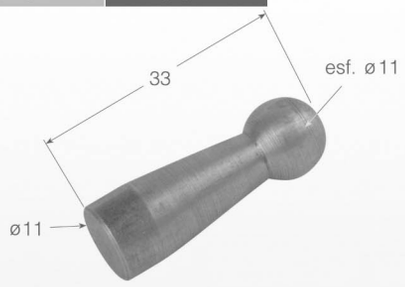

PIVOTE DE CUERDA DE ALUMINIO

G-3ALM

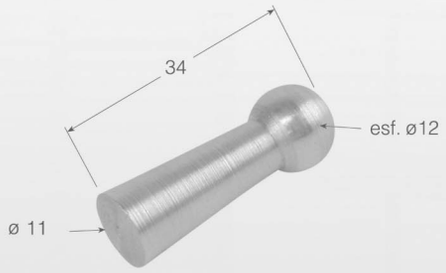

GANCHO DE CADENA PEQUEÑO

G-10
ACC146

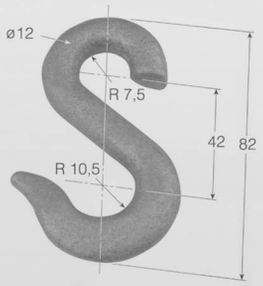

GANCHO DE CADENA MEDIANO

G-7
ACC145

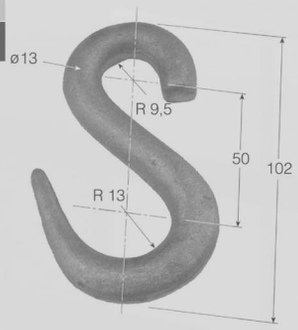

GANCHO DE ATORNILLAR GRANDE

G-4 | ACC142

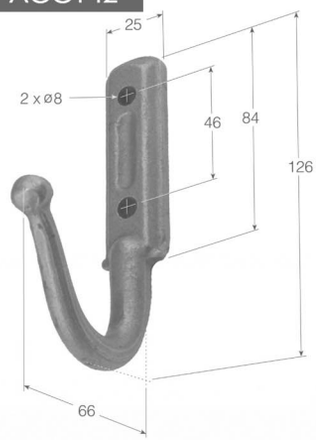

GANCHO DE ATORNILLAR PEQUEÑO

G-5 | ACC143

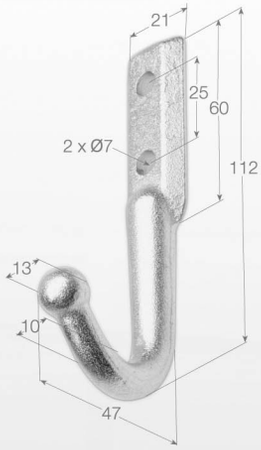

GANCHO DE CADENA GRANDE

G-6
ACC144

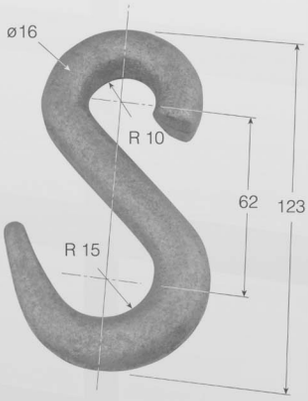

TENSOR DE CADENA PLANO

G-9	
ACC147	

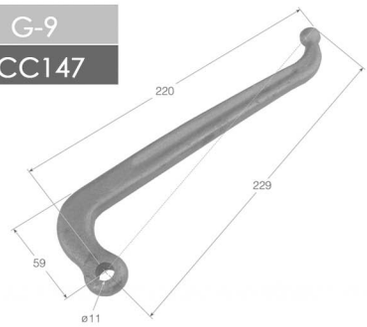

TENSOR DE CADENA REDONDO

G-19	
ACC148	

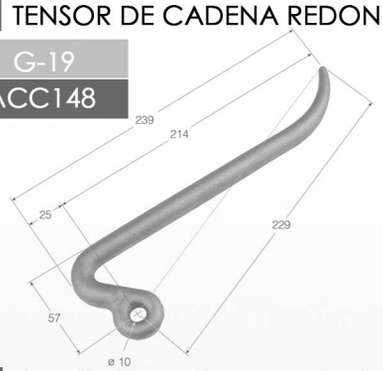

GANCHO DE CHAPA RECTO CABEZA REDONDEADA

GH-3	ACC210
GH-3INOX	ACC212

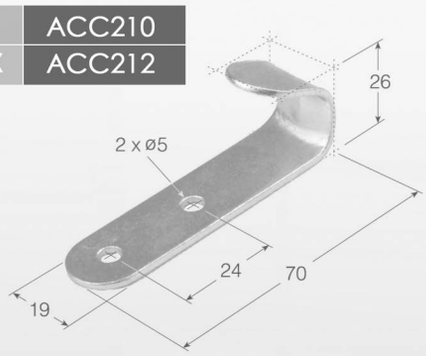

GANCHO DE CHAPA TIPO CORAZÓN

GH-2	ACC209
GH-2INOX	ACC362

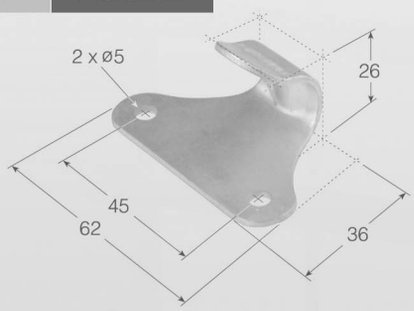

GANCHO DE CHAPA RECTO LARGO

GH-4	ACC213

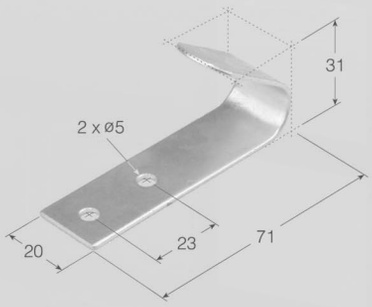

GANCHO DE CHAPA RECTO CORTO

GH-5	
ACC214	

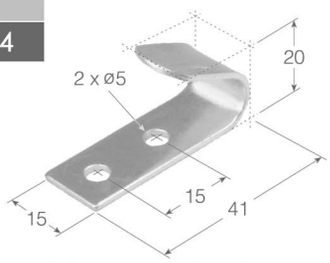

GANCHO PRECINTO TIR NARIZ

GH-11	ACC215
GH-11INOX	ACC216

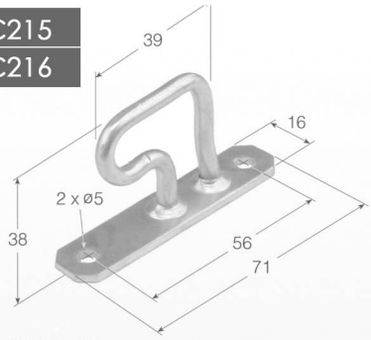

PUENTE TIR GIRATORIO

GH-12	ACC218

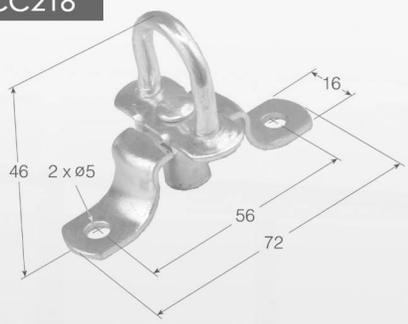

PUENTE TIR REDONDO

GH-14	ACC219
GH-14A	

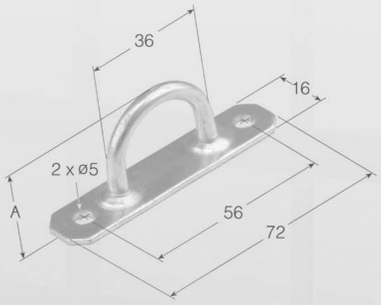

PUENTE TIR RECTANGULAR

GH-13	ACC217

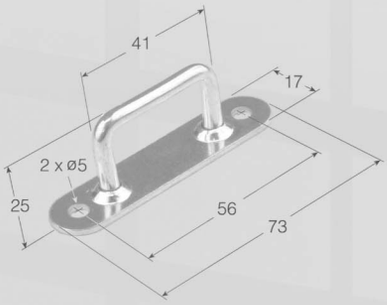

PRECINTO DE ANILLA ABATIBLE ESTRECHO

GH-15
ACC220

PRECINTO DE ANILLA ABATIBLE

GH-15G

GANCHO TIPO BOTÓN EN PVC

GH-21
ACC221

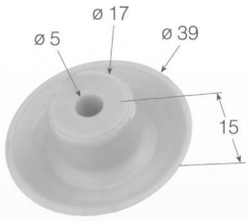

GANCHO TIPO CARRETE EN PVC

GH-22
ACC222

ANILLAS

ANILLA SUELTA DE 2101

AE-IS/A
ACC149

ANILLA SUELTA SIN TALADRO

AE-IS/A
ACC149

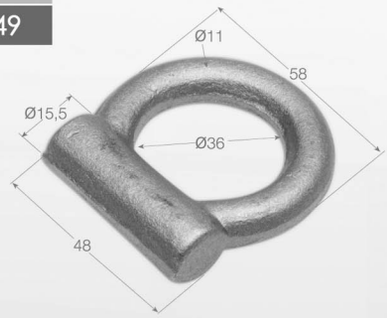

ANILLA EMPOTRABLE BASE DE CHAPA CON MUELLE

AE-1
ACC007

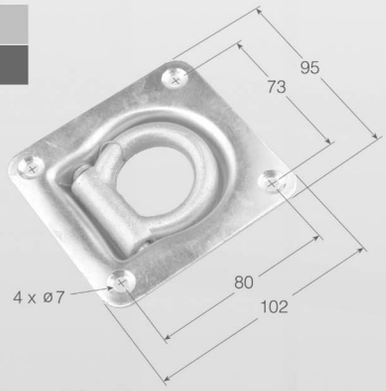

ANILLA EMPOTRABLE REFORZADA

AE-2
ACC350

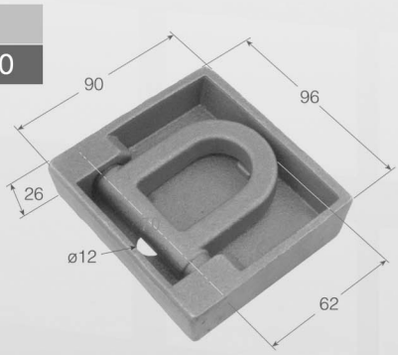

ANILLA TENSORA DE BANDA

AT-1
ACC258

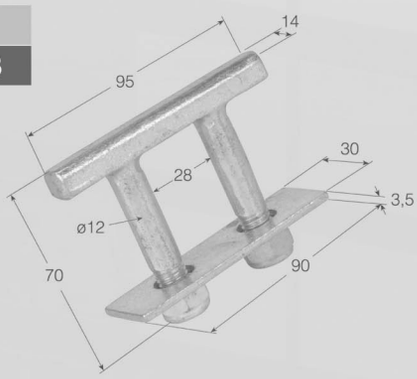

ANILLA TENSORA DE BANDA DOBLADA

AT-1D

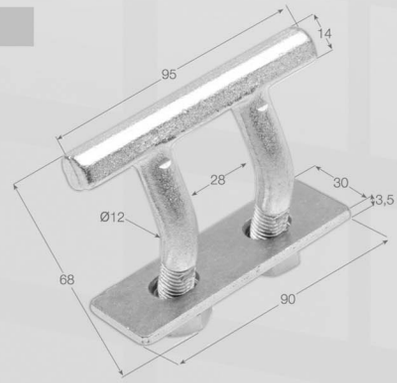

ANILLA DE ESTIBA GRANDE 12 TN.

AES-1
ACC259

ANILLA DE ESTIBA PEQUEÑA 7 TN.

AES-2
ACC260

ANILLA DE ESTIBA GRANDE DOBLADA 12 TN.

AES-3
ACC261

ANILLA TENSORA 2116

AE-4
ACC458

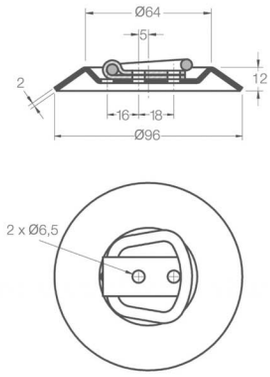

ANILLA TENSORA 2115

AE-3

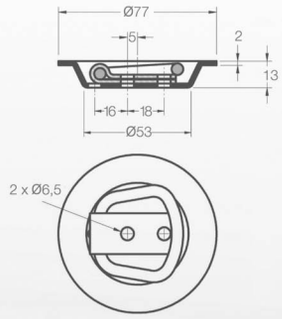

PILARES CÓNICOS Y CUÑAS

CUÑA SUELTA DEL PILAR P-0

P-0 S/P | ACC151

ABRAZADERA DEL PILAR P-0

AP-0 | ACC152

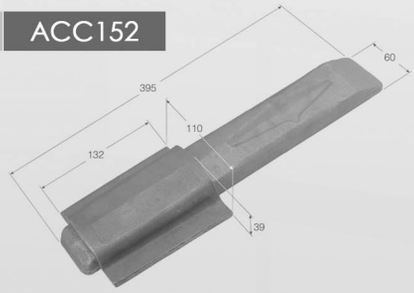

CUÑA SUELTA DEL PILAR P-1

P-1 S/P | ACC154

ABRAZADERA DEL PILAR P-1

AP-1 | ACC155

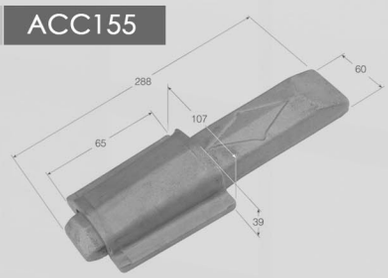

CUÑA SUELTA DEL PILAR P-2

P-2 S/P | ACC157

ABRAZADERA DEL PILAR P-2

AP-2 | ACC158

CUÑA SUELTA DEL PILAR P-3

P-3 S/P | ACC160

ABRAZADERA DEL PILAR P-3

AP-3 | ACC161

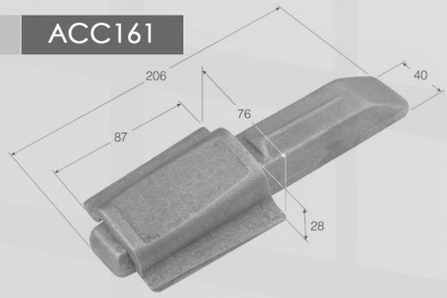

CUÑA FORJADA CON TORNILLO PARA PILAR DE 80X30

CU 80X30

ACC162

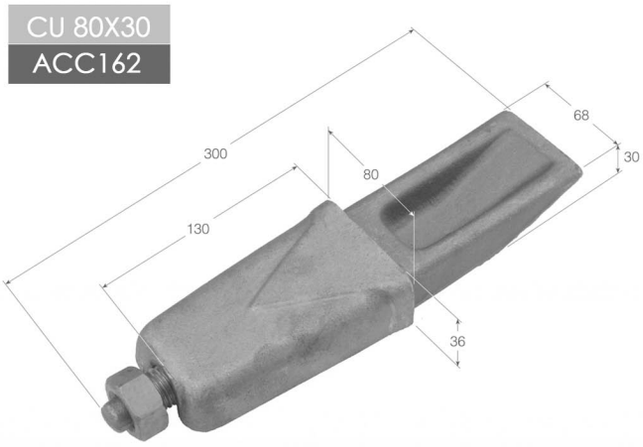

CUÑA FORJADA CON TORNILLO PARA PILAR DE 100X30

CU 100X30

ACC163

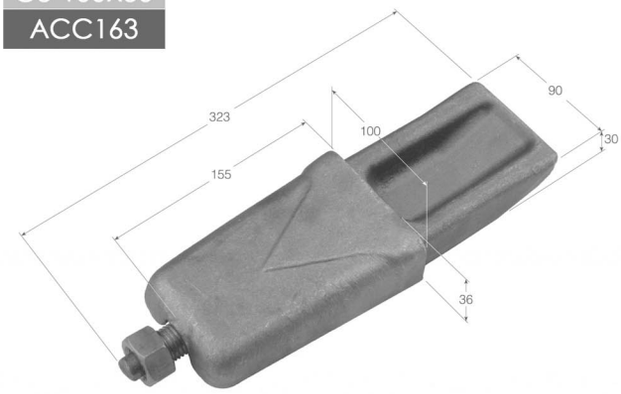

CUÑA FORJADA CON TORNILLO PARA PILAR DE 80X25

CU 80X25

ACC374

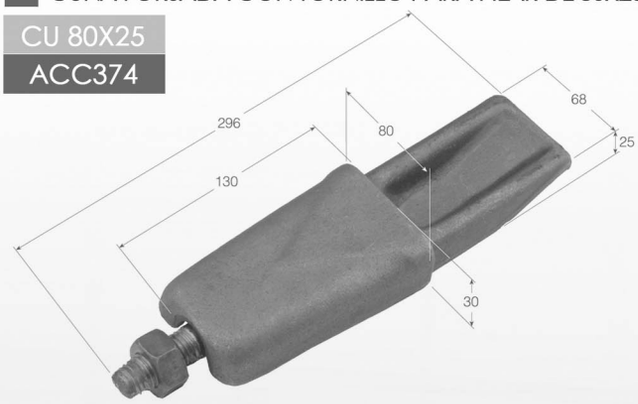

CUÑA FORJADA CON TORNILLO PARA PILAR DE 100X25

CU 100X25

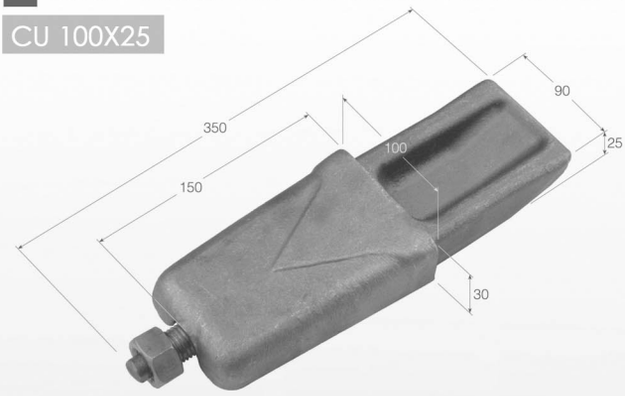

CUÑA FORJADA CON TORNILLO PARA PILAR DE 120X30

CU 120X30

ACC164

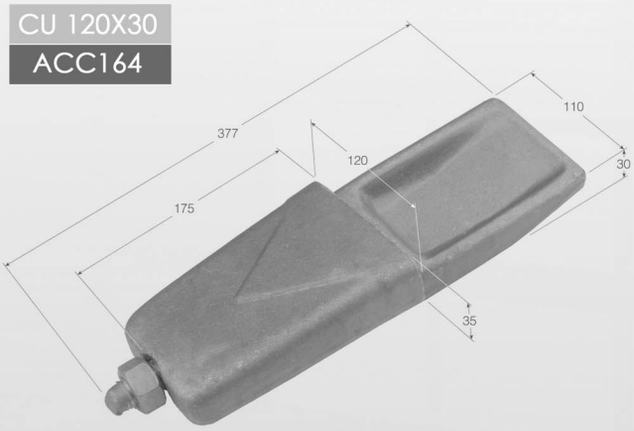

CUÑA FORJADA CON TORNILLO PARA PILAR DE 120X25

CU 120X25

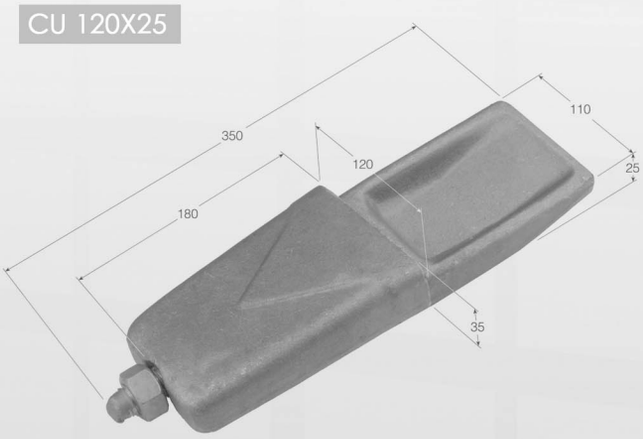

CUÑA DE LLANTA CON TORNILLO PARA PILAR DE 70X25

CLL 60X25

ACC397

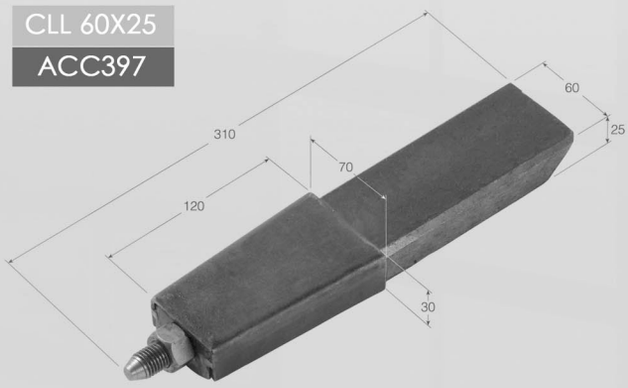

CUÑA DE LLANTA CON TORNILLO PARA PILAR DE 80X25

CLL 70X25

ACC455

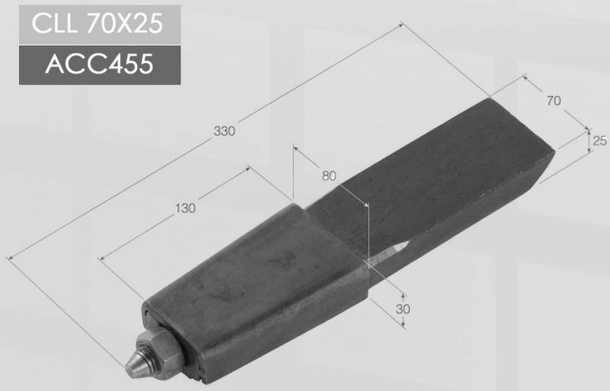

CUÑA DE LLANTA DE 100X25 LARGA

CLL 90X25L | ACC479

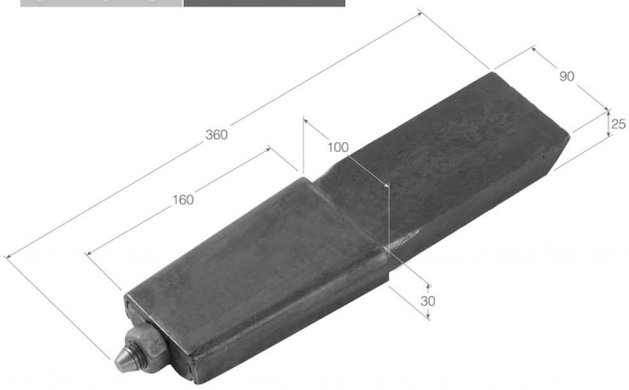

CUÑA DE LLANTA CON TORNILLO PARA PILAR DE 100X30

CLL 90X30

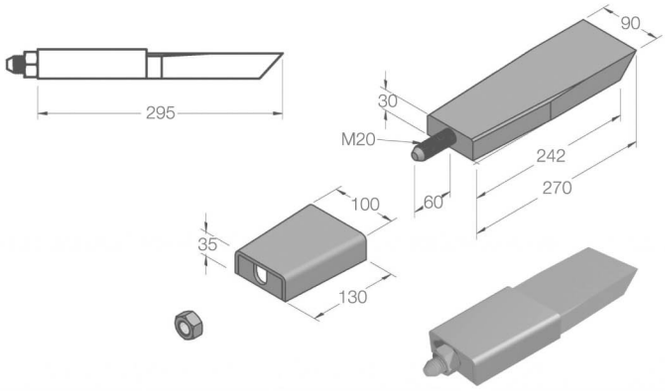

CUÑA DE LLANTA DE 100X25

CLL 90X25 | ACC408

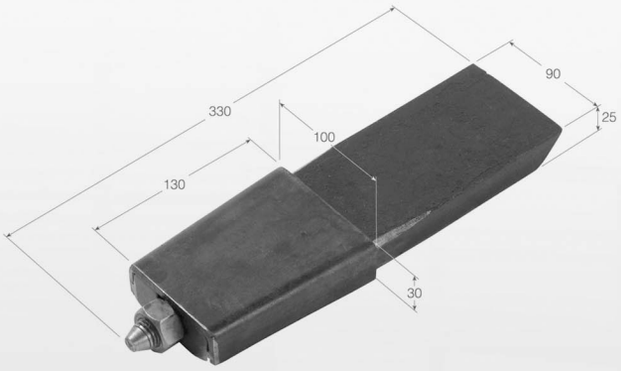

CUÑA DE LLANTA CON TORNILLO PARA PILAR DE 120X30

CLL 110X30

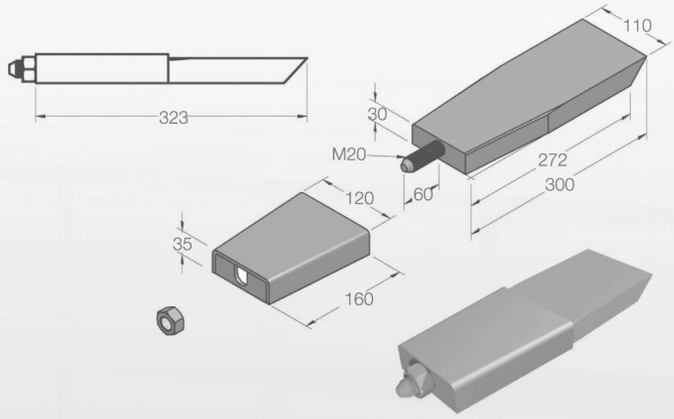

CUÑA DE LLANTA CON TORNILLO PARA PILAR DE 120X25

CLL 110X25 | ACC407

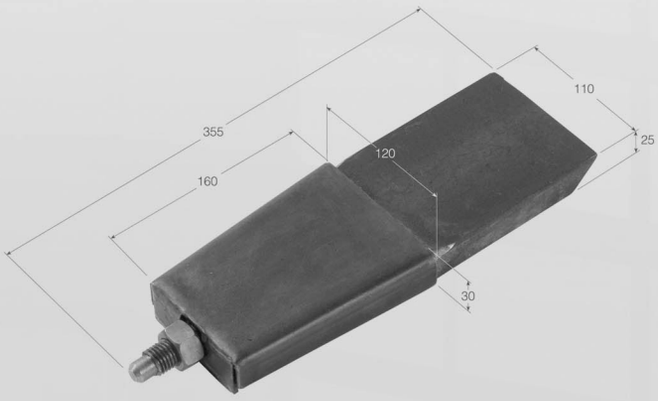

CUÑA DE LLANTA INVERTIDA CON TORNILLO PARA PILAR DE 80X30

CLL 70X30

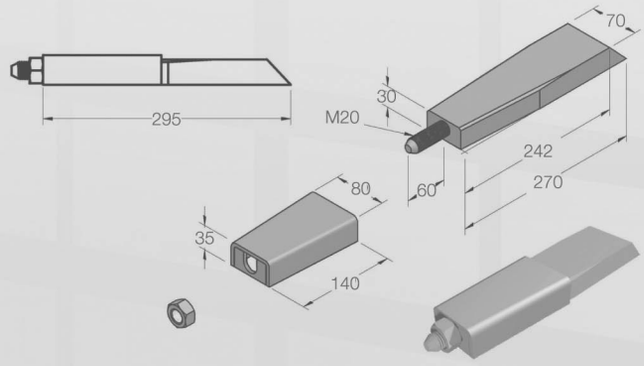

TORNO TENSOR DE 40 SIN CASQUILLOS

TT-40 S/C

ACC351

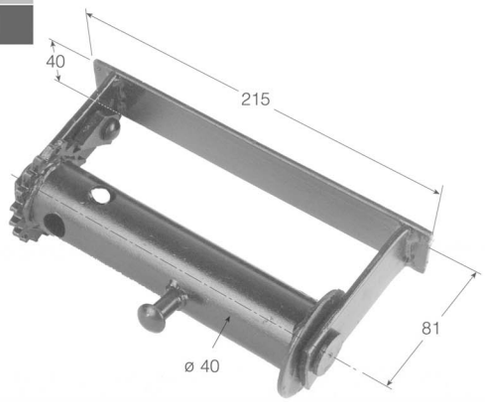

TORNO TENSOR DE 60 CON CASQUILLOS PARA CABLE

TT-60C/C

ACC232

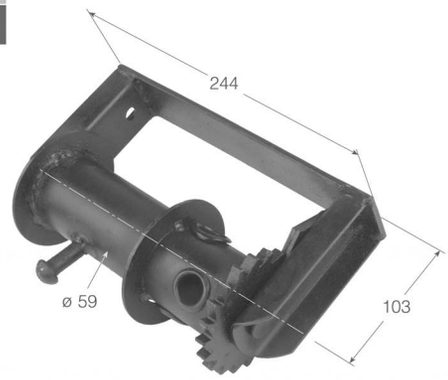

TORNO TENSOR DE 50 SIN CASQUILLOS

TT-50 S/C

ACC235

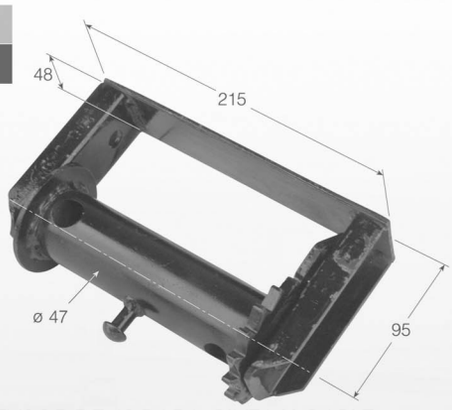

TORNO TENSOR DE 48 REFORZADO

TT-48R/F

ACC237

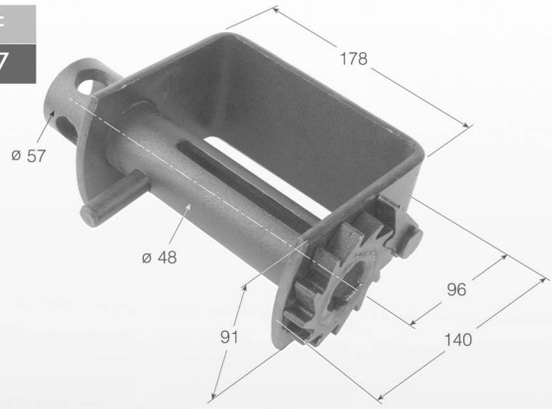

TORNO TENSOR DE 60 PARA CINTA Y CABLE

TT-60 C/CE

ACC233

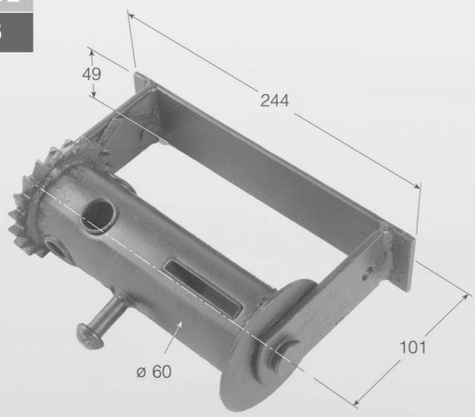

TORNO TENSOR DE 60 REFORZADO GRAN TONELAJE

TT-60RF

ACC236

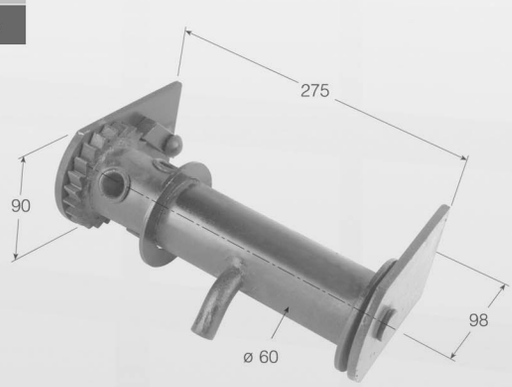

TORNO TENSOR DE 60 MOVIBLE PARA CINTA Y CABLE

TT-60C/CDES

ACC234

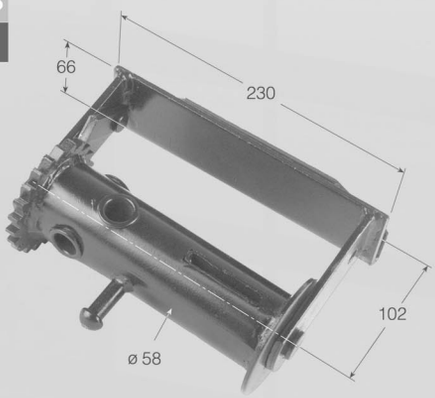

TORNO TENSOR DE 60 REFORZADO CON BASE

TT-60RF/B

ACC484

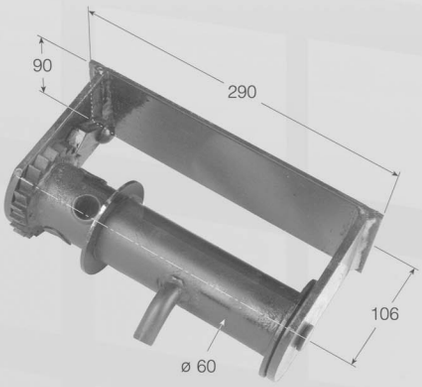

TORNOS TENSORES

TORNO TENSOR DE 60 REFORZADO PARA ESLINGA CON BASE

TT-60RFE/B

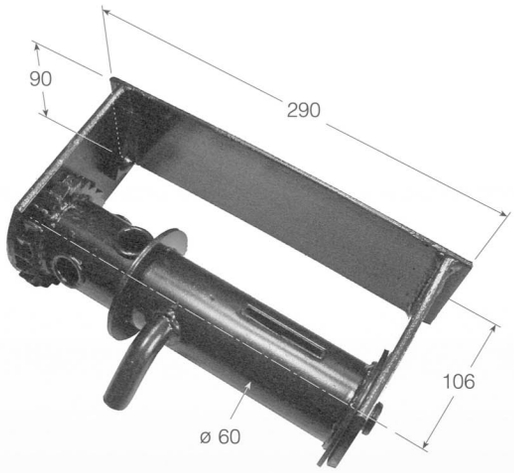

TORNO TENSOR DE 50 PARA CINTA

T-50ES-I

TT-50ES-D

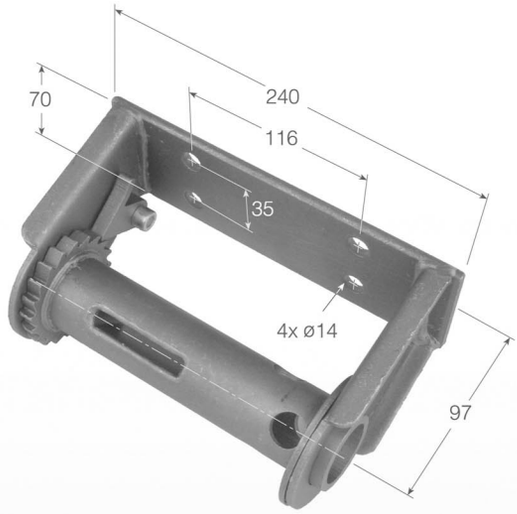

SOPORTES DE CHASIS

SOPORTE DE CHASIS GRANDE

SC-1

ACC241

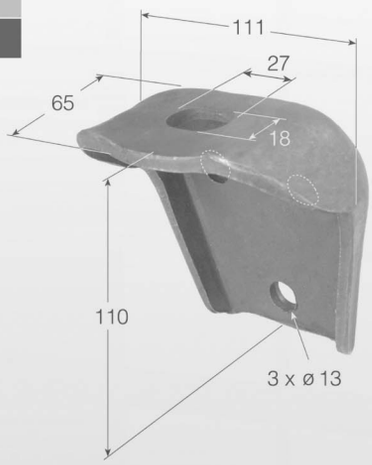

SOPORTE DE CHASIS PEQUEÑO

SC-2

ACC242

SOPORTE DE CHASIS EN V

SC-3

ACC243

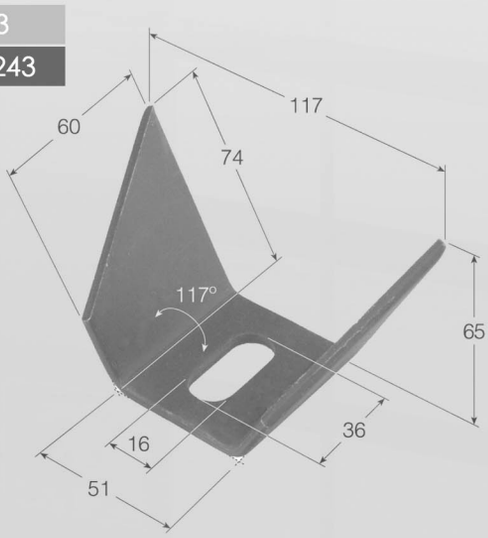

SOPORTE DE CHASIS DE 74X44

SC-4

ACC244

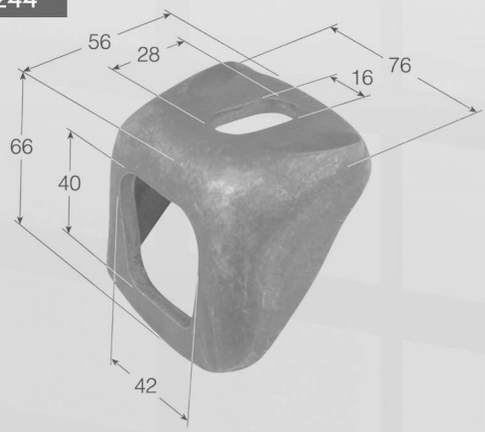

SOPORTE DE CHASIS

SOPORTE DE CHASIS DE 120X60

SC-6 | ACC239

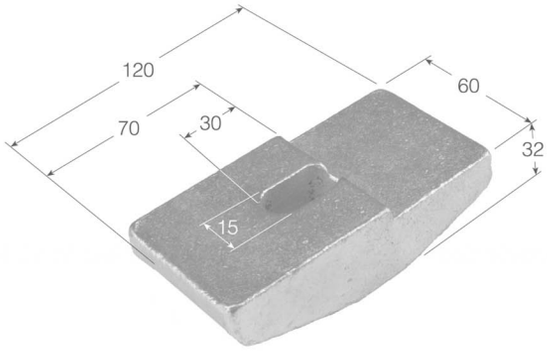

SOPORTE DE CHASIS FORJADO

SC-7 | ACC240

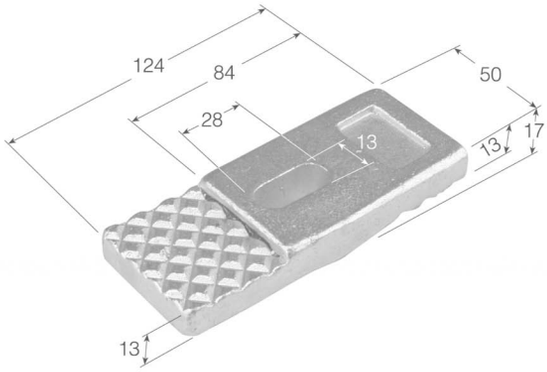

SOPORTE DE CHASIS MEDIANO CON ARANDELA

SC-10

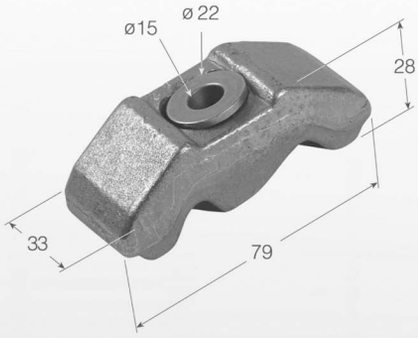

SOPORTE DE CHASIS PEQUEÑO CON ARANDELA

SC-11

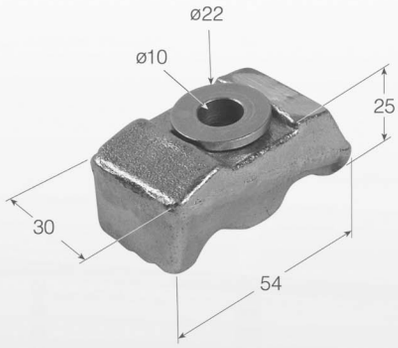

RETENEDORES DE PUERTA

SUJETAPUERTAS CON 2 SOPORTES EN L

RP-10

ACC250

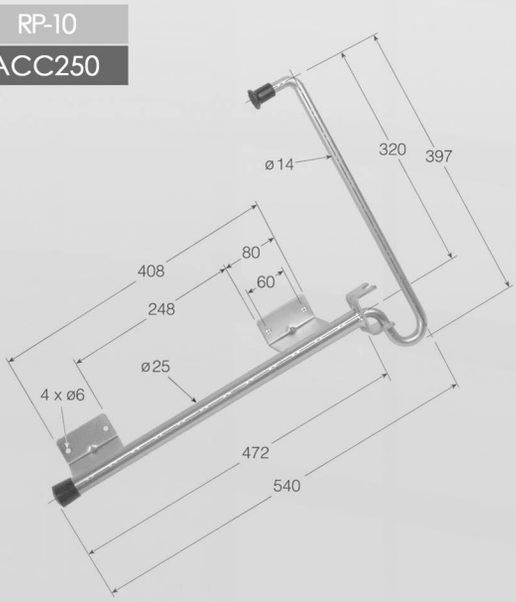

SUJETAPUERTAS CON 2 SOPORTES EN V

RP-11

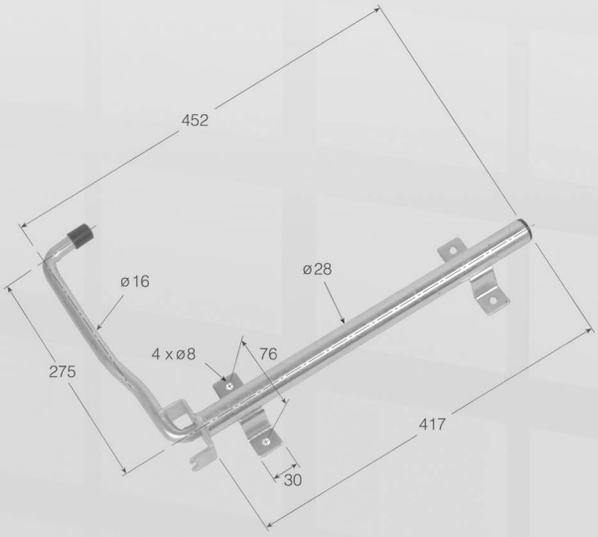

RETENEDORES DE PUERTAS

SUJETAPUERTAS ABATIBLE HEMBRA

RPH-2	ACC255
RPH-2INOX	ACC257

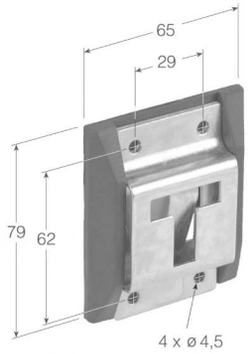

SUJETAPUERTAS ABATIBLE MACHO

RPM-2	ACC254
RPM-2INOX	ACC256

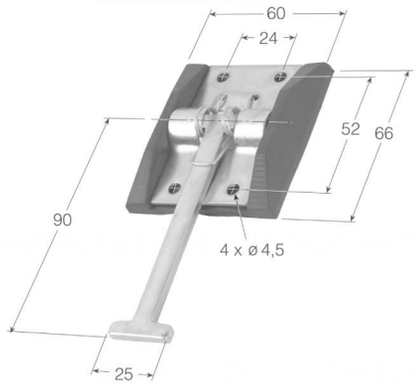

SUJETAPUERTAS HEMBRA PARA REF.2715

RPH-1

ACC253

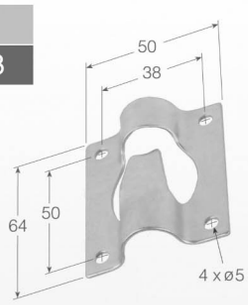

SUJETAPUERTAS DE VARILLA MACHO

RPM-1

ACC252

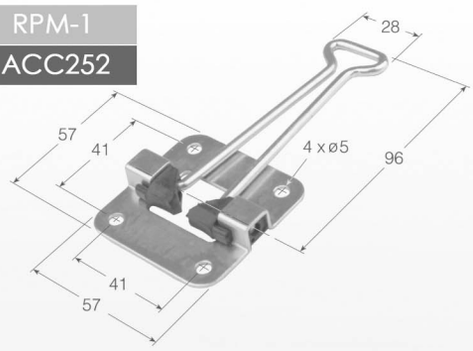

SOPORTES DE ALETA

SOPORTE DE ALETA REGULABLE

SRA-1

ACC304

SOPORTE DE ALETA REGULABLE CINCADO

SRA-1.2

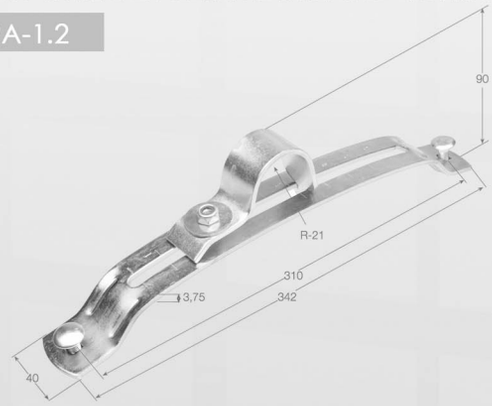

TUBO PARA ALETA BASE TRIANGULAR LARGO

SRA-3	ACC305
SRA-3N	

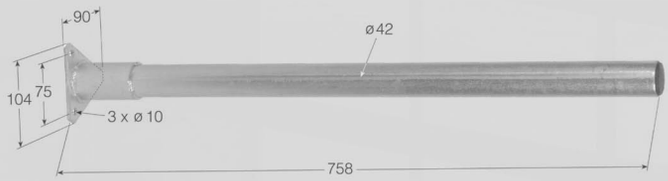

TUBO PARA ALETA BASE REDONDA RECTO CORTO

SRA-4

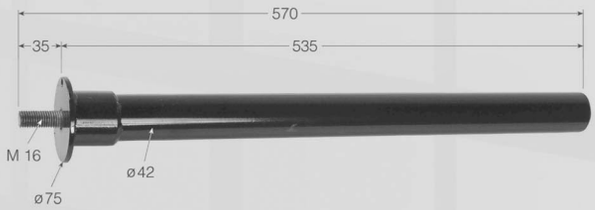

SOPORTE DE ALETA

TUBO PARA ALETA BASE REDONDA DOBLADO CORTO

SRA-4D

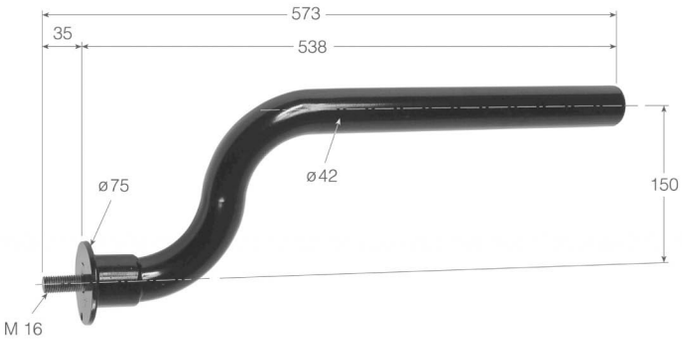

SEMIALETA TERMOPLÁSTICA DE 700X450

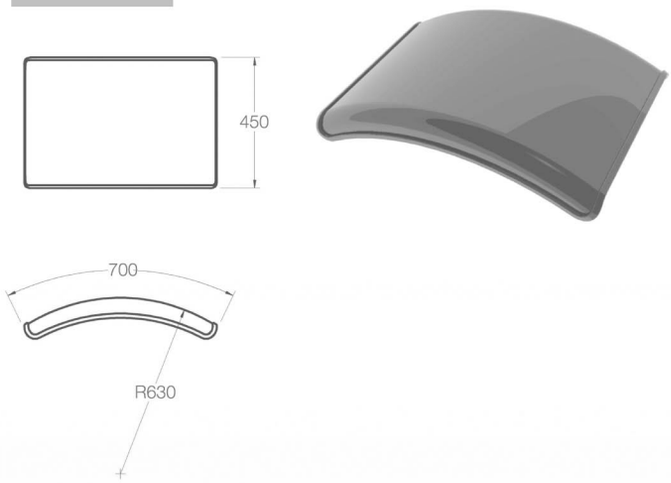

SEMIALETA DE 700X450 CON SOPORTES METÁLICOS

SEMIALETA DE 700X450 CON SOPORTES Y TUBO

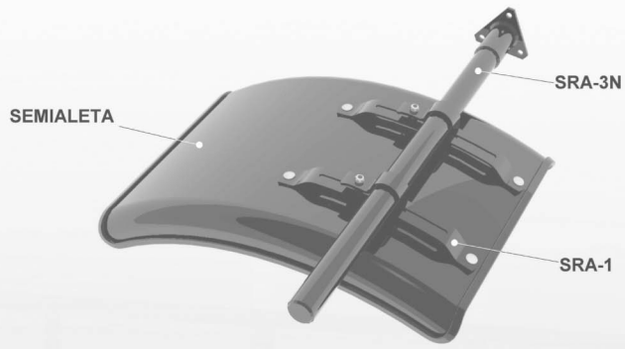

ESCALERAS

PELDAÑO ABATIBLE

ESC-0 | ACC245

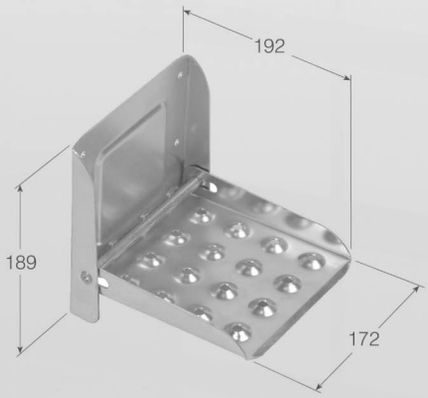

ESCALERA ESCAMOTEABLE DE 1 PELDAÑO

ESC-1 | ACC246

ESCALERA ESCAMOTEABLE DE 2 PELDAÑOS

ESC-2 | ACC247

ESCALERA ESCAMOTEABLE DE 3 PELDAÑOS

ESC-3 | ACC248

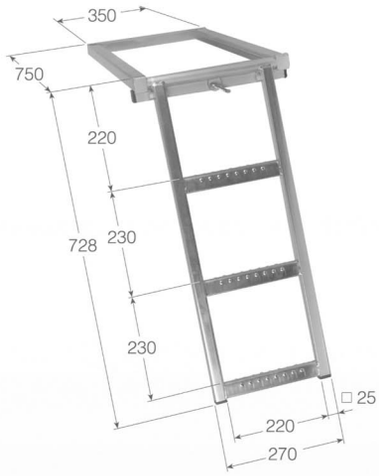

ESCALERA ESCAMOTEABLE 3 PELDAÑOS CON SOPORTE

ESC-3.2 | ACC249
ESC-3.2N

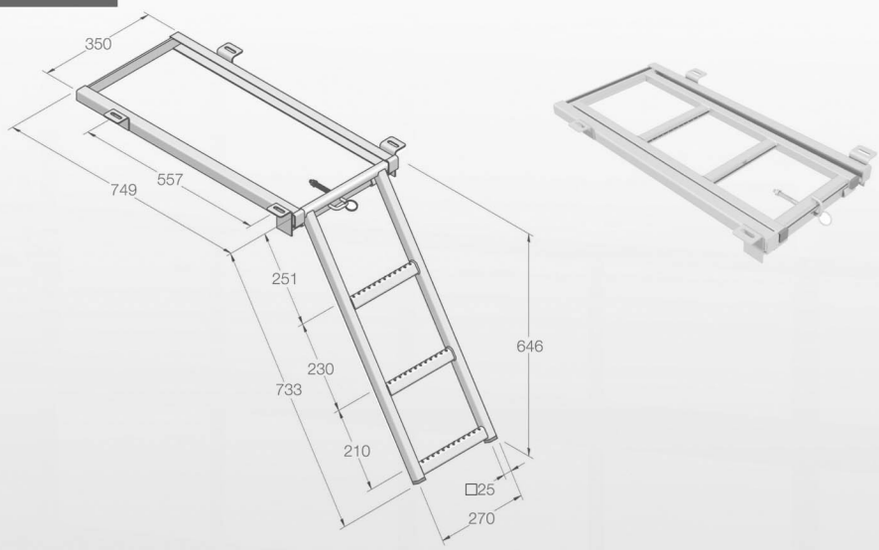

ESCALERA ESCAMOTEABLE DE 2 PELDAÑOS CON SOPORTE LARGO

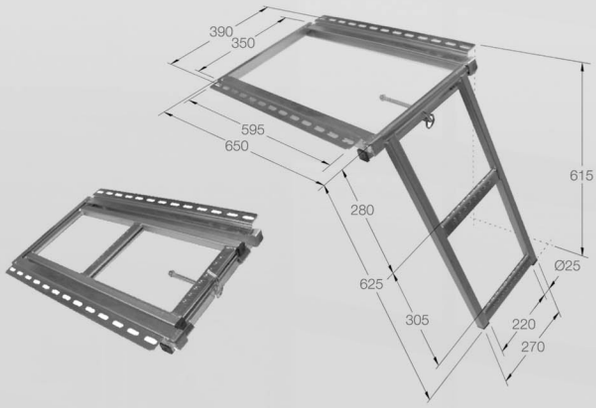

ESCALERA ESCAMOTEABLE DE 3 PELDAÑOS CON SOPORTE LARGO

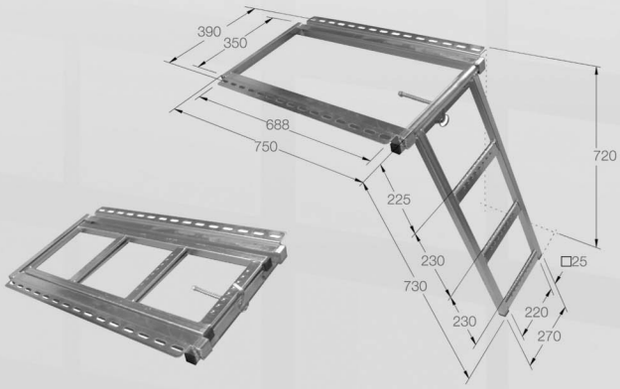

ELEVADOR DE RUEDA PARA HEXAGONAL DE 18

ER-0

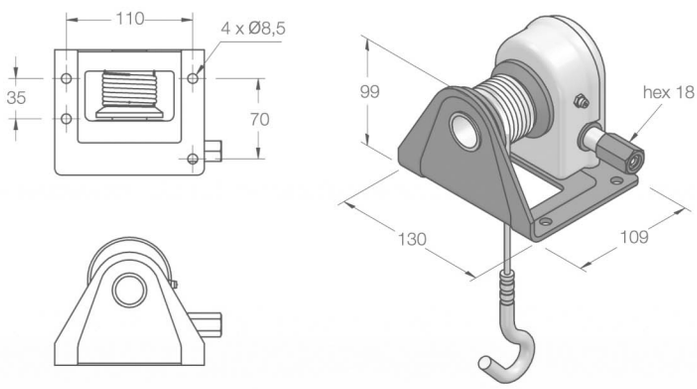

LLAVE Y ACCESORIOS PARA REF. 3101

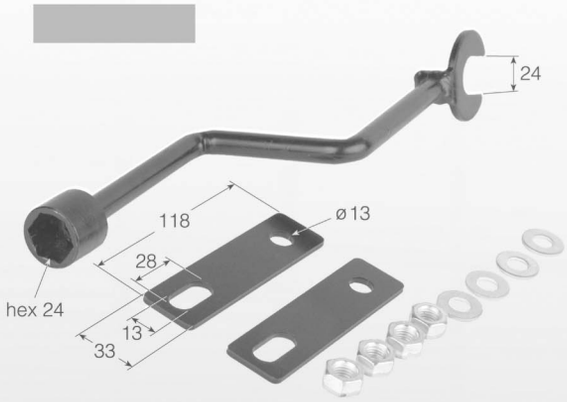

SOPORTE DE RUEDA TORNILLO CORTO 15/22,5
SOPORTE DE RUEDA TORNILLO LARGO 15/22,5

ER-3 ACC360

ER-3.2

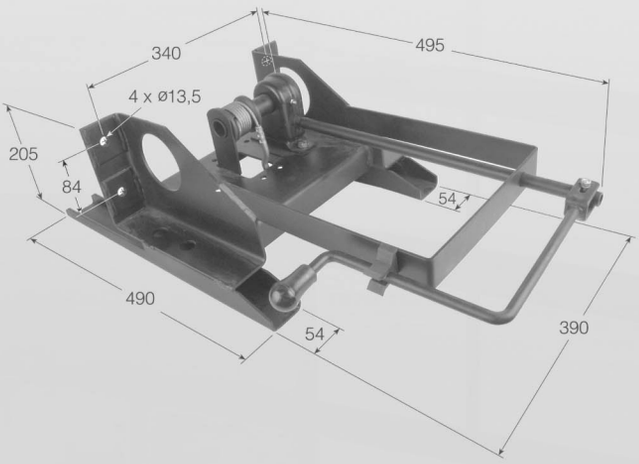

SOPORTE DE RUEDA PARA 5,6 Y 8 AGUJEROS, DISTANCIAS DE 150 A 220

ER-1

ACC358

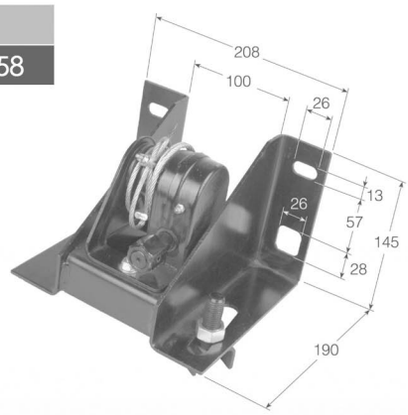

SOPORTE DE RUEDA PARA 8 Y 10 AGUJEROS, DISTANCIAS DE 225, 227 Y 335

ER-2

ACC359

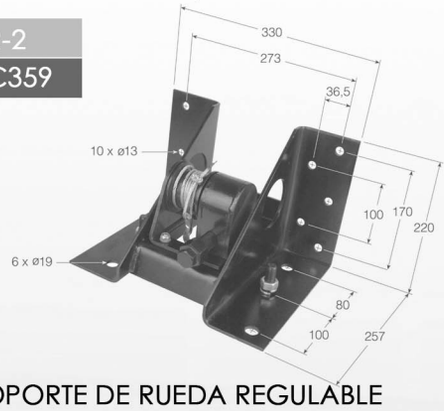

SOPORTE DE RUEDA REGULABLE (149-245 mm. ENTRE CENTROS)

ER-4

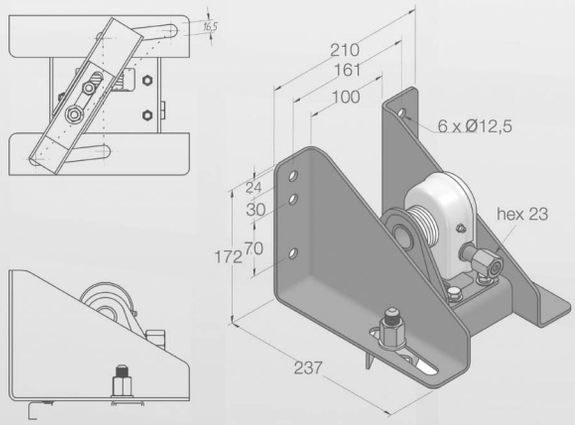

LLAVE PARA REF. 3105

ER-4LLAVE

MORDAZA DEL SEPARADOR DE CARGAS

MR-1 | ACC294

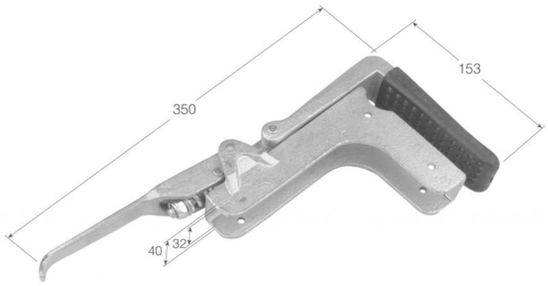

TABLA DE SEPARACIÓN DE CARGAS EXTENSIBLE

TSC-1 | ACC298

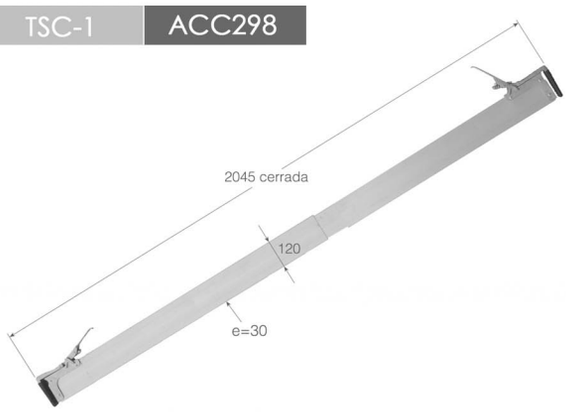

TABLA DE SEPARACIÓN DE CARGAS FIJA

TSC-1FIJA

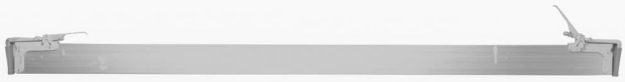

TABLA DE SEPARACIÓN DE CARGAS EXTENSIBLE ACERO

TSC-1ACERO

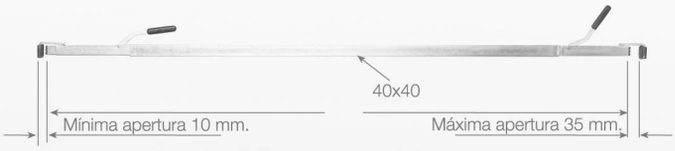

BARRA SUJECCIÓN CARGAS

TSC-2 | ACC299
TSC-4AL

BARRA SUJECCIÓN CARGAS EXTENSIBLE

TSC-5AL

BARRA TELESCÓPICA EN ACERO CINCADO CON MUELLE

TSC-3 | ACC301
TSC-3.2

BARRA SUJECCIÓN CARGAS CON ASA

TSC-3A

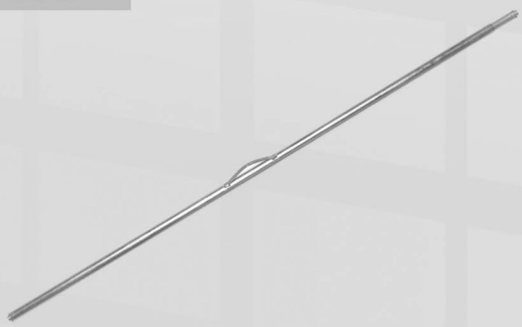

GUÍA DE AMARRE DE CARGA DE 132X3.050X2,5

TSC-10 | ACC357

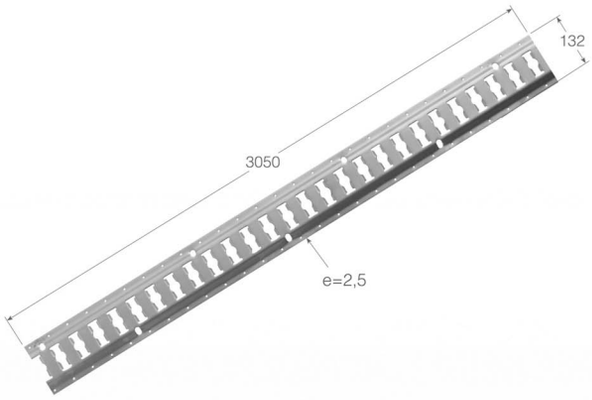

GUÍA DE AMARRE DE CARGA DE 83X3.050X2,5

TSC-11 | ACC396

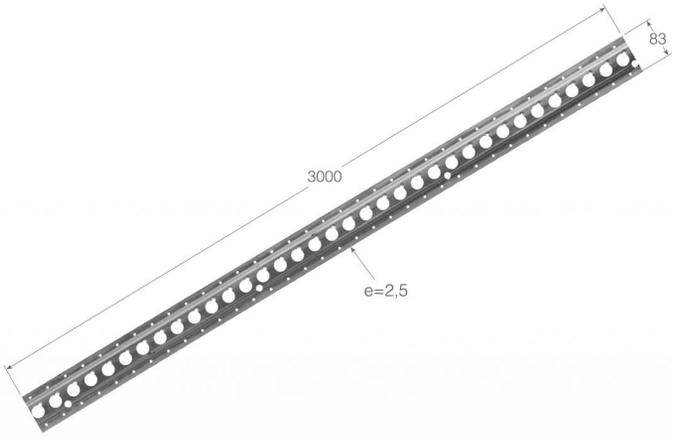

TOPE PARA GUÍA DE AMARRE

TSC-10P

CINTA DE AMARRE DE CARGAS INTERIORES PARA TSC-10

TC-50A

TENSOR DE CADENAS

T.13.000IB
T.9.200IB
T.6.600IB

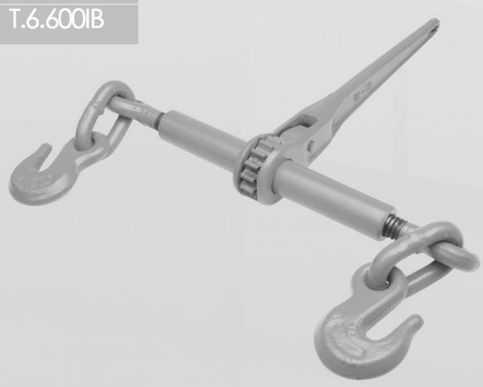

CONJUNTO PARA BARRAS DE CARGA

S.CARGA

TOPES DE GOMA

TACO DE GOMA DE 120

TG-0

ACC352

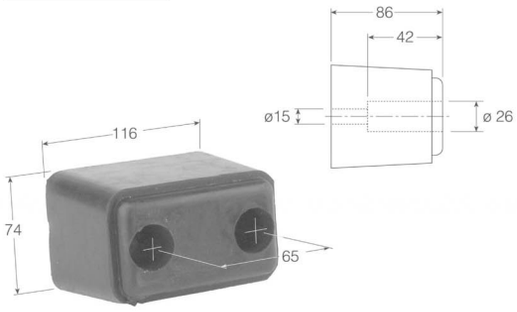

TACO DE GOMA DE 195

TG-1

ACC313

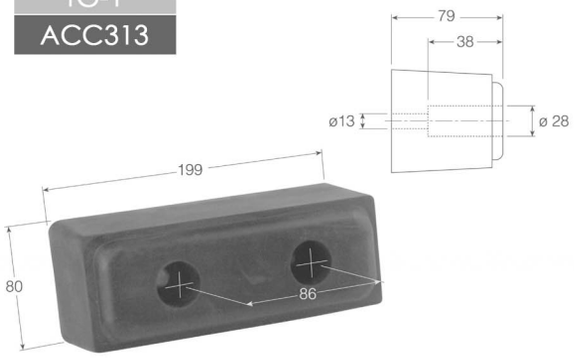

TACO DE GOMA DE 245

TG-2

ACC314

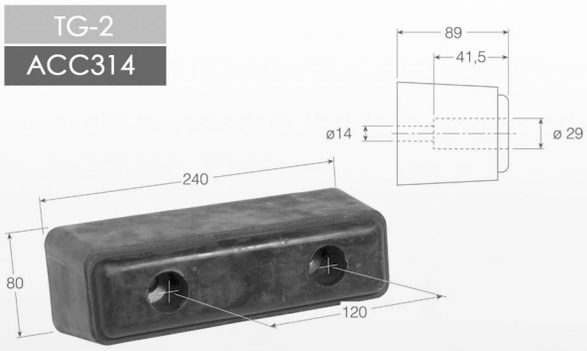

TACO DE GOMA DE 345

TG-3

ACC315

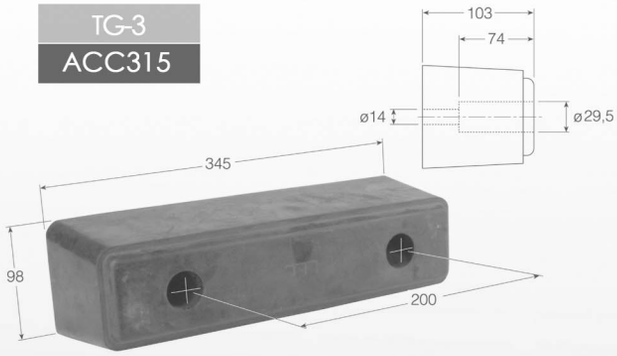

TACO DE GOMA DE 490

TG-4

ACC474

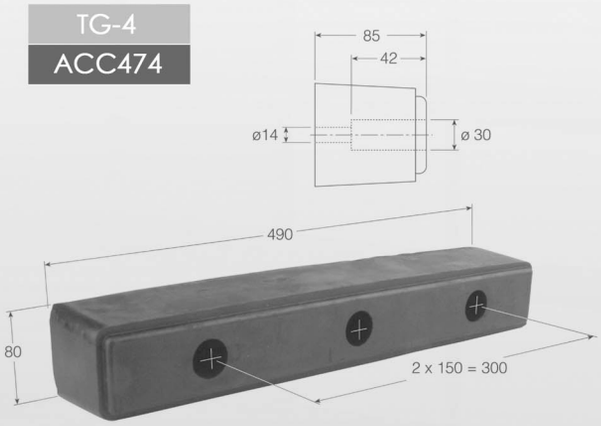

TACO DE GOMA DE 75

TG-7

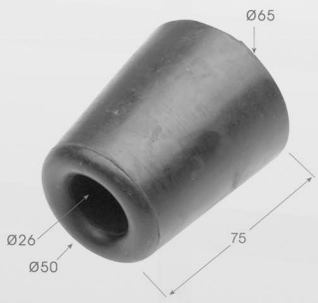

TACO DE GOMA DE 2.500X70

TG-5

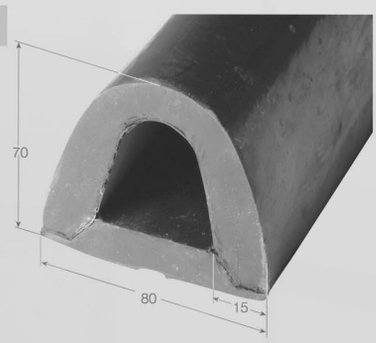

TACO DE GOMA DE 2.500X100

TG-6

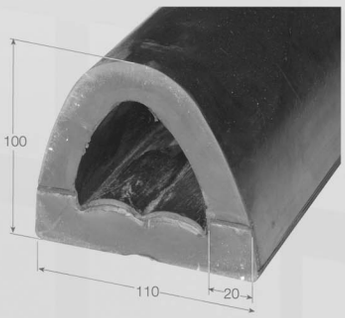

PERFIL MIXTO

PVC-20
PVC-30
PVC-25
PVC-40

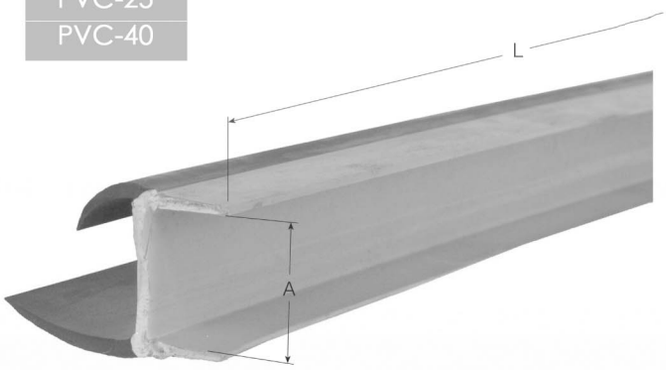

SOPORTE ANTIEMPOTRAMIENTO

ACC295	CINCADO
S/C	NEGRO

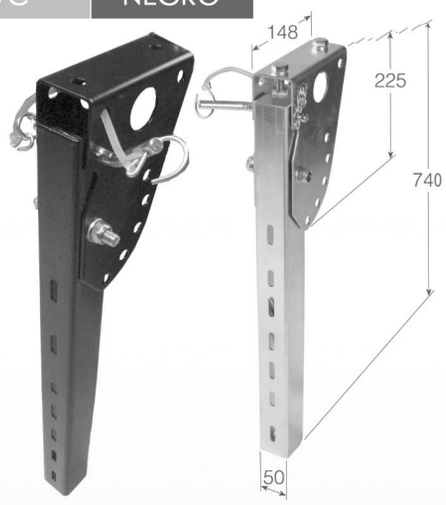

CAJETÍN DE TABLA

CJ-1	ACC303
CJ-1S	ACC411

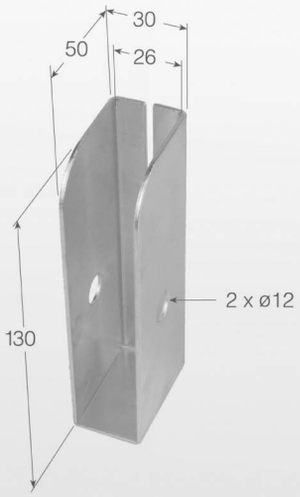

CAJETÍN DE TABLA

CJ-1 SK

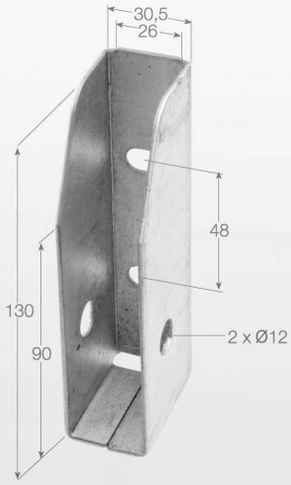

ENGARCE DE ARQUILLO CORTO

EA-2	ACC273

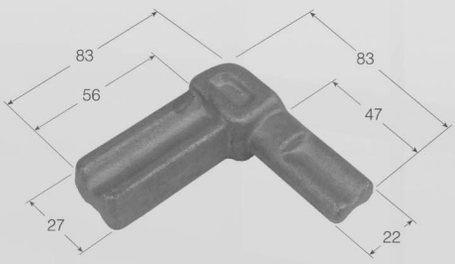

ENGARCE DE ARQUILLO REDONDO

EA-3	ACC274

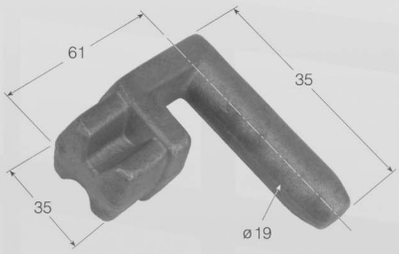

VENTANA DE AIREACIÓN GRANDE

VEN-1

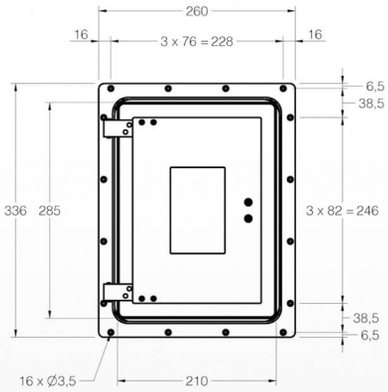

VENTANA DE AIREACIÓN PEQUEÑA

VEN-2

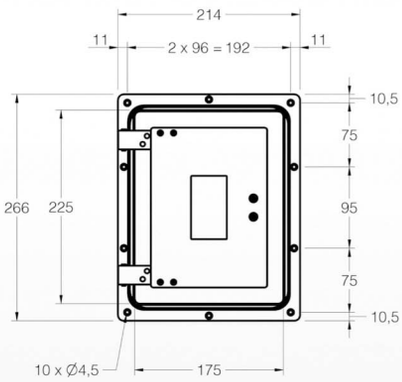

PORTADOCUMENTOS REDONDO

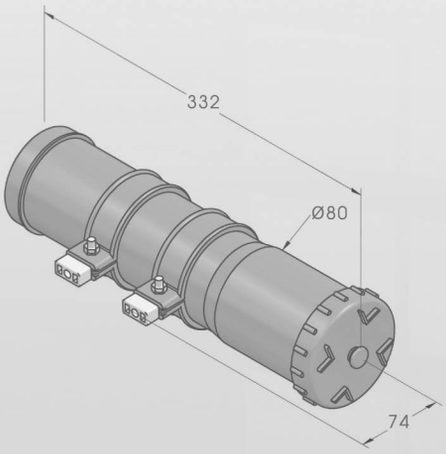

TENSOR DE LONA

TL-1 | ACC306

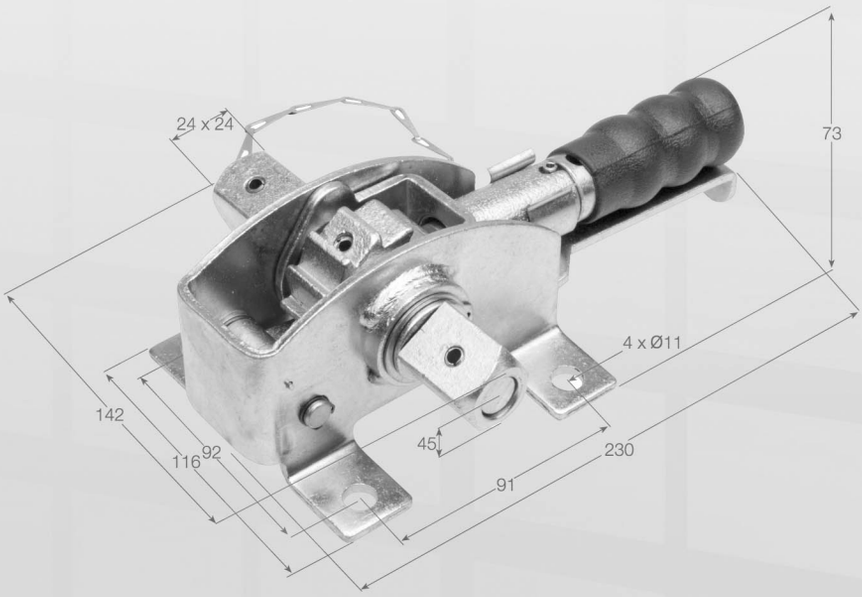

BIDÓN 30L. NEGRO CON JABONERA

ACC427

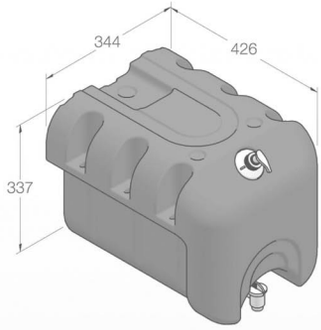

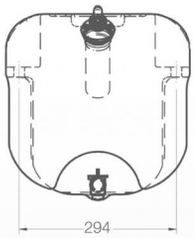

SOPORTES DE BIDÓN 30L.

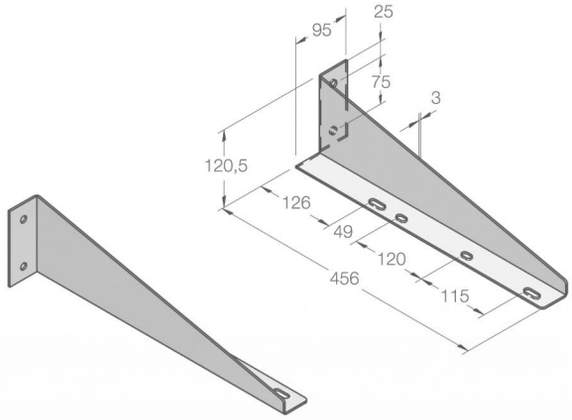

CALZO AUTO CURVO

CALZO-1

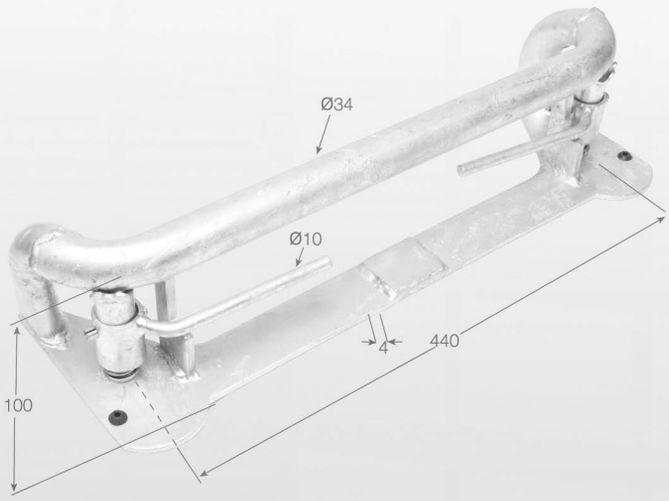

TENSOR GANCHO-ANILLA

REF.	PESO (kg.)	M	A	B	C
3600	0,096	6	170	250	9
3601	0,156	8	180	260	10
3602	0,238	10	220	300	14
3603	0,407	12	240	320	15
3604	0,632	14	270	350	19
3605	0,980	16	320	430	19
3606	1,658	20	370	490	22

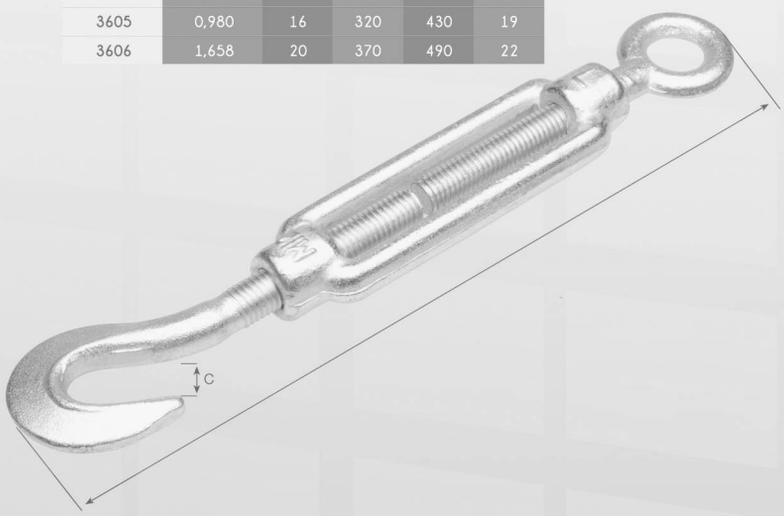

CALZO AUTO RECTO

CALZO-2

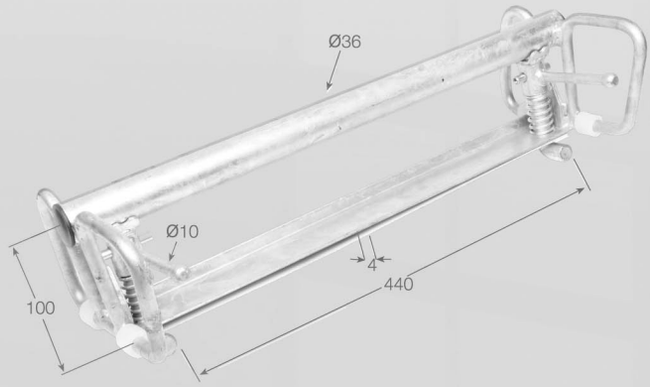

GRILLETES RECTOS

REF.	PESO (kg.)	M	A	B	C	D
3610	0,161	12	11	11	26	47
3611	0,237	14	13	13	30	47

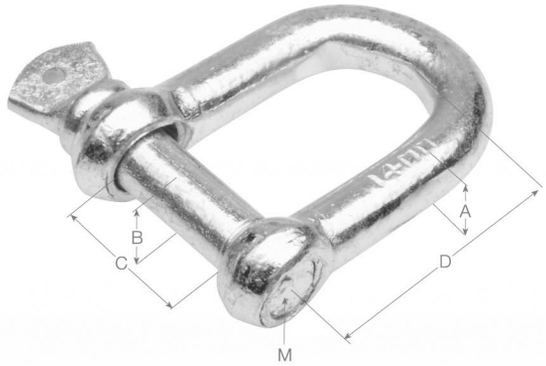

SUJETA CABLES

REF.	PESO (kg.)	M
3620	0,018	6
3621	0,041	8
3622	0,058	10
3623	0,118	13

ACCESORIOS AGRÍCOLAS

TIRO DE LANZA HOMOLOGADO SIN PALANQUILLA

TLH-40
TLH-45

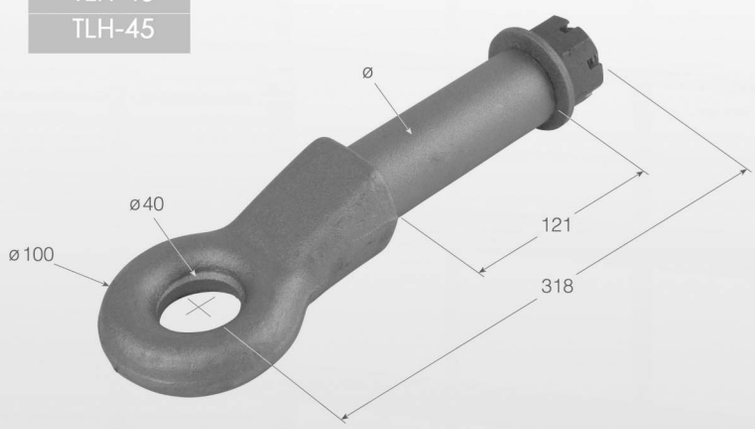

TIRO DE LANZA HOMOLOGADO

TLH-50	ACC165
TLH-60	ACC166
TLH-70	ACC167
TLH-80	ACC168

AGUJA DE 60

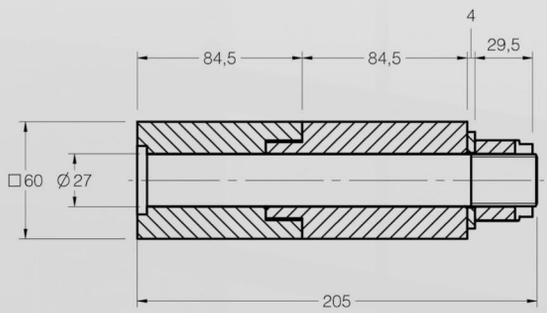

AGUJA DE 70

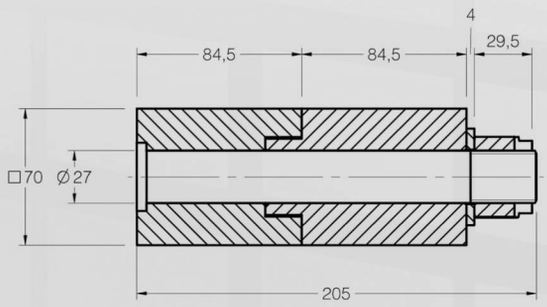

SOPORTE DE BALLESTA DE OJO

SBO-1	ACC340

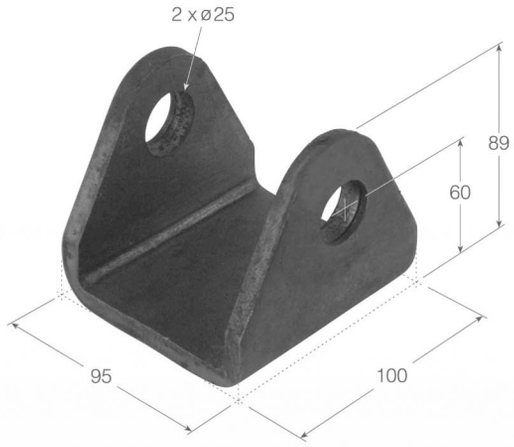

SOPORTE DE BALLESTA RESBALÓN

SBR-1	ACC347

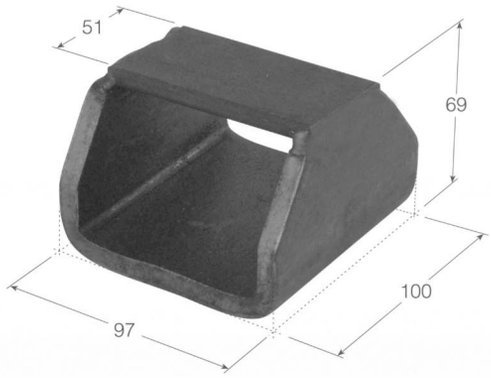

SOPORTE DE BALLESTA DE OJO 60

SBO-2	ACC419

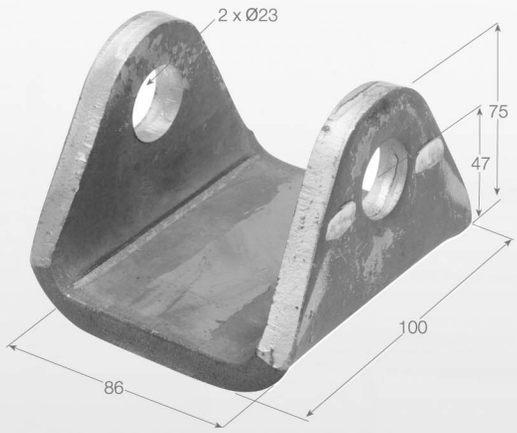

SOPORTE DE BALLESTA RESBALÓN 60

SBR-2	ACC420

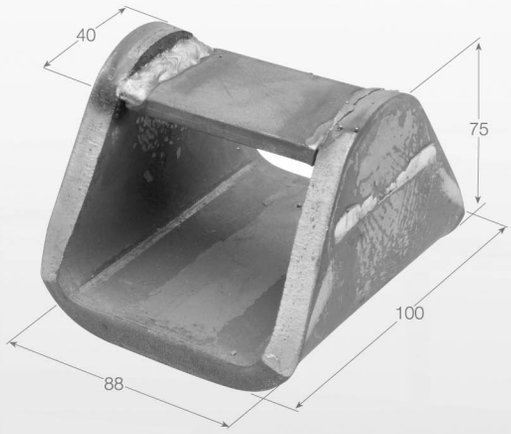

BULÓN DE BALLESTA DE 22,5X85

BB22,5X85	ACC317

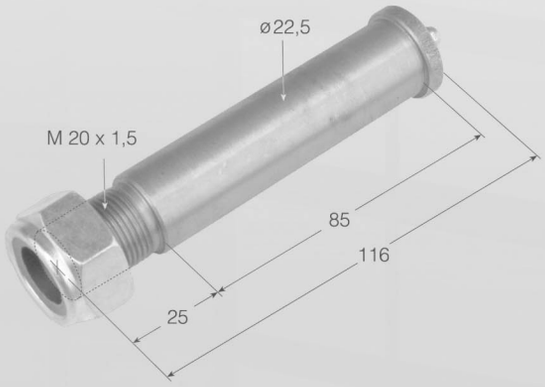

BULÓN DE BALLESTA DE 24,5X105

BB25X105	ACC316

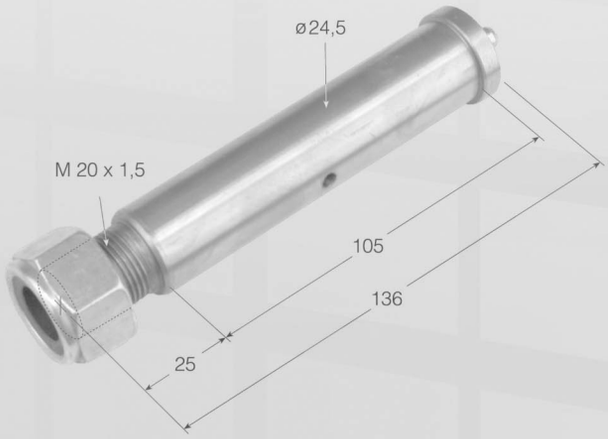

ANILLA ROSCADA GRANDE

AR-1 3/4	ACC276
AR-1M-20	ACC275

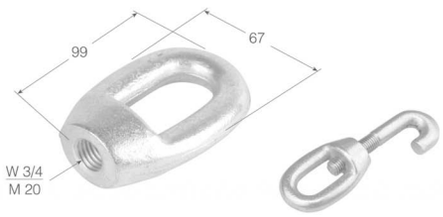

GANCHO ROSCADO DE FORJA

GR-1 3/4	ACC281
GR-1M-20	ACC278

ANILLA ROSCADA PEQUEÑA M20

AR-2M-20	ACC277

GANCHO ROSCADO DE VARILLA M-20

GR-2M-20

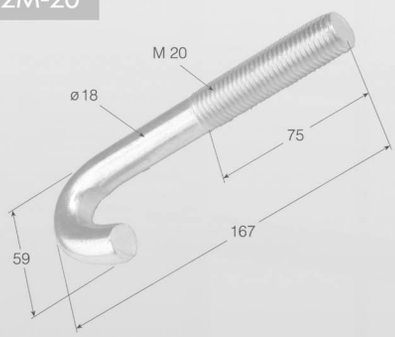

ABARCÓN DE 16X140

AB-16X140
BAL016

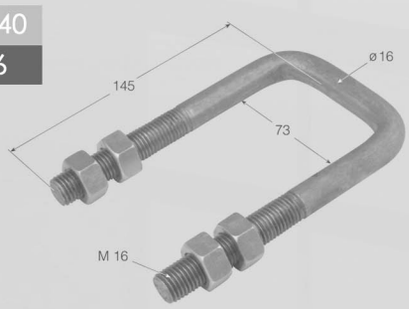

ABARCÓN DE 18X140

AB-18X140	BAL019

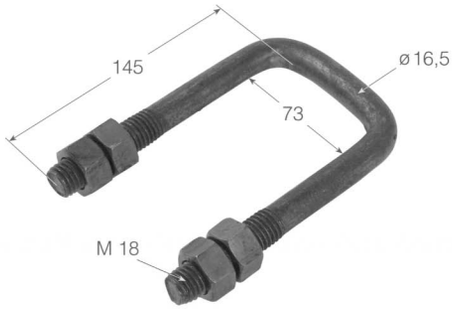

ABARCÓN DE 18X160

AB-18X160	BAL018

PALANCA DE FRENO

PLF-1	ACC318

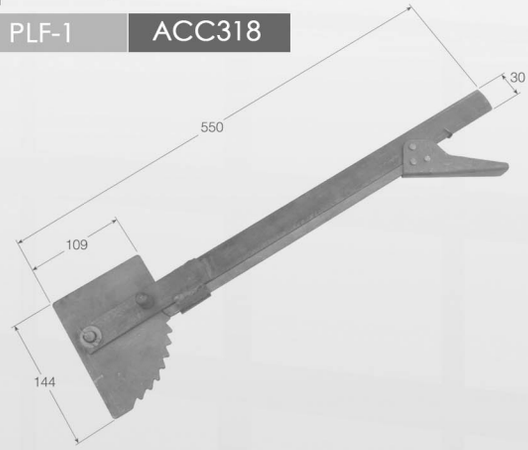

FRENO DE ESTACIONAMIENTO

ESTACIONADOR

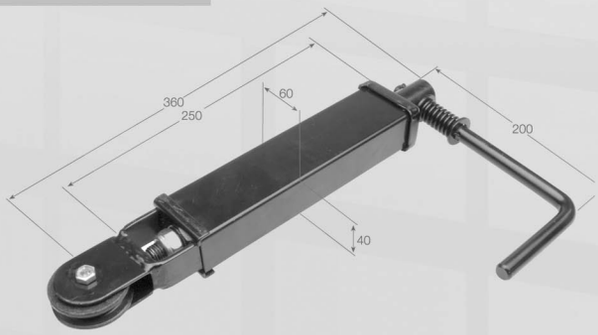

CIERRE MOLINETE M-20

CM-M20

ACC423

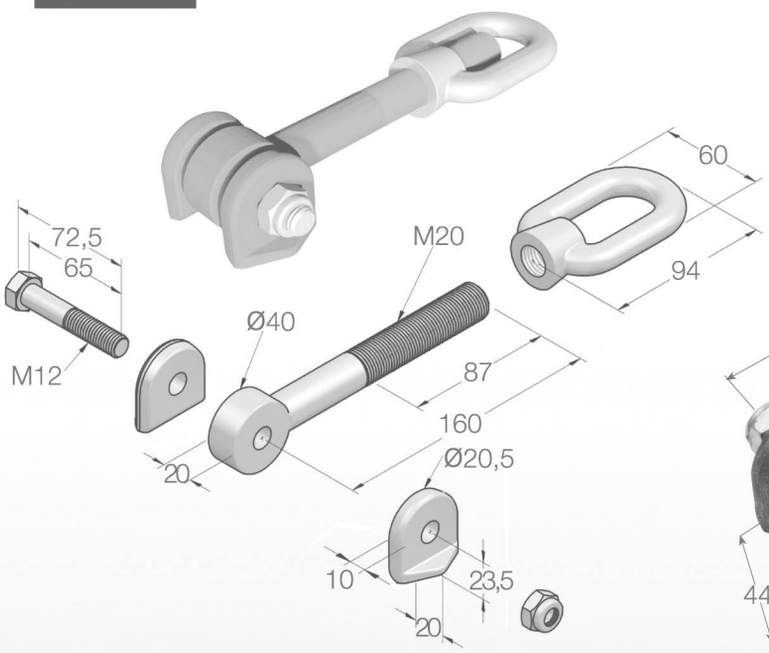

CIERRE MOLINETE M-16

CM-M16

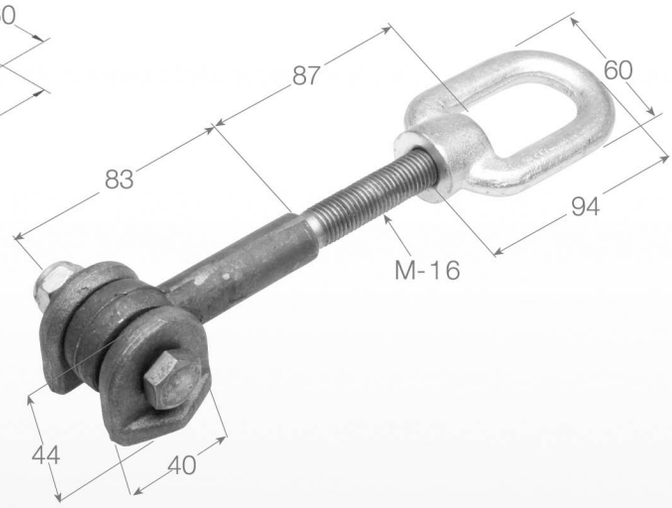

UÑA CIERRE MOLINETE M-20

ACM-20

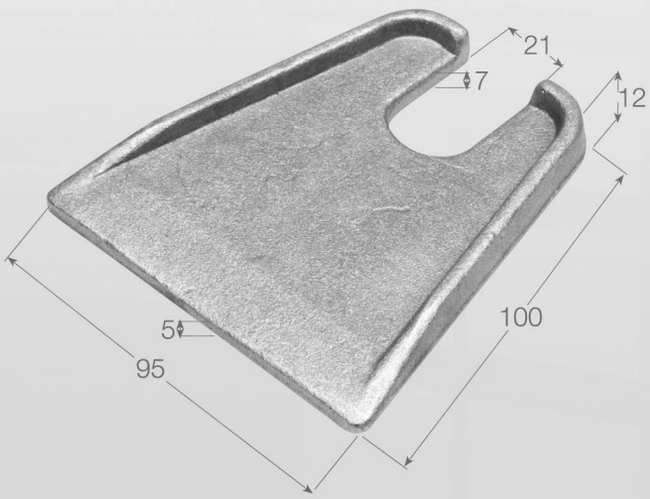

UÑA CIERRE MOLINETE M-16

ACM-16

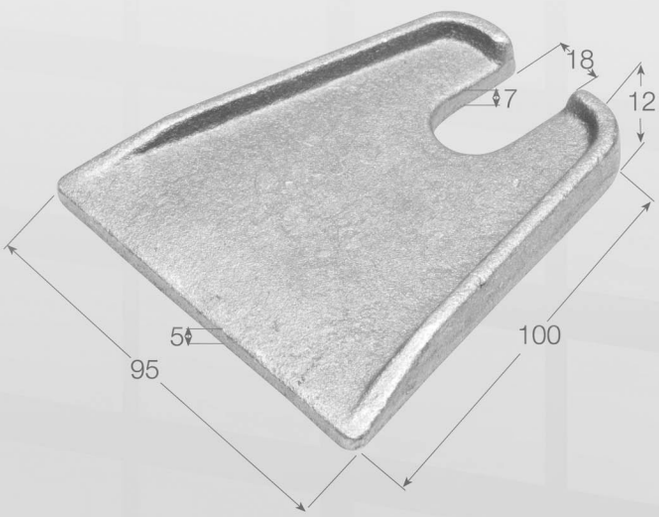

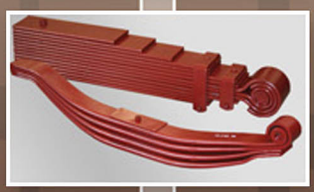
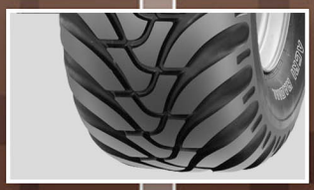

ARTITRAIL

Polígono Centrovía

C/ Bogotá 11-13

50.198 Centrovía-La Muela

Zaragoza

Tel: +34 976 144 749 Fax: +34 976 149 196

www.artitrail.com - artitrail@artitrail.com